wszystkie płyty o grubości 18 mm
płyty o grubości 36 mm - na rysunku oznaczone „36mm”
plecy szafy - płyta pilśniowa, biała od wewnątrz
kolorystyka wg. wzornika KRONOPOL
ciemny kolor płyty - Orzech Milano D2611 BS
jasny kolor płyty - Buk Mangfall jasny D9201 PR
łączenia płyt należy wykonać przy pomocy:
- kołków drewnianych
- śrub typu konfirmat z wgłębieniem imbusowym
- przyklejane zaślepki ozdobno-wykończeniowe do śrub w kolorze danej płyty
podparcie półek należy wykonać przy pomocy:
- metalowy wspornik; ocynk biały; Ø 4 mm;

A - metalowy drążek chromowany Ø = 25 mm

B - aluminiowa, matowa nóżka okrągła; Ø = 50 mm; h = 100 mm; regulacja = +20 mm

C - uchwyt wykonany z aluminium (materiał - Al i ZnAl); kolorystyka środek czarny, boczki chromowo-aluminiowe; wys. = 30 mm; szer. = 20 mm, dł. = 168 mm; rozstaw otworów = 160 mm

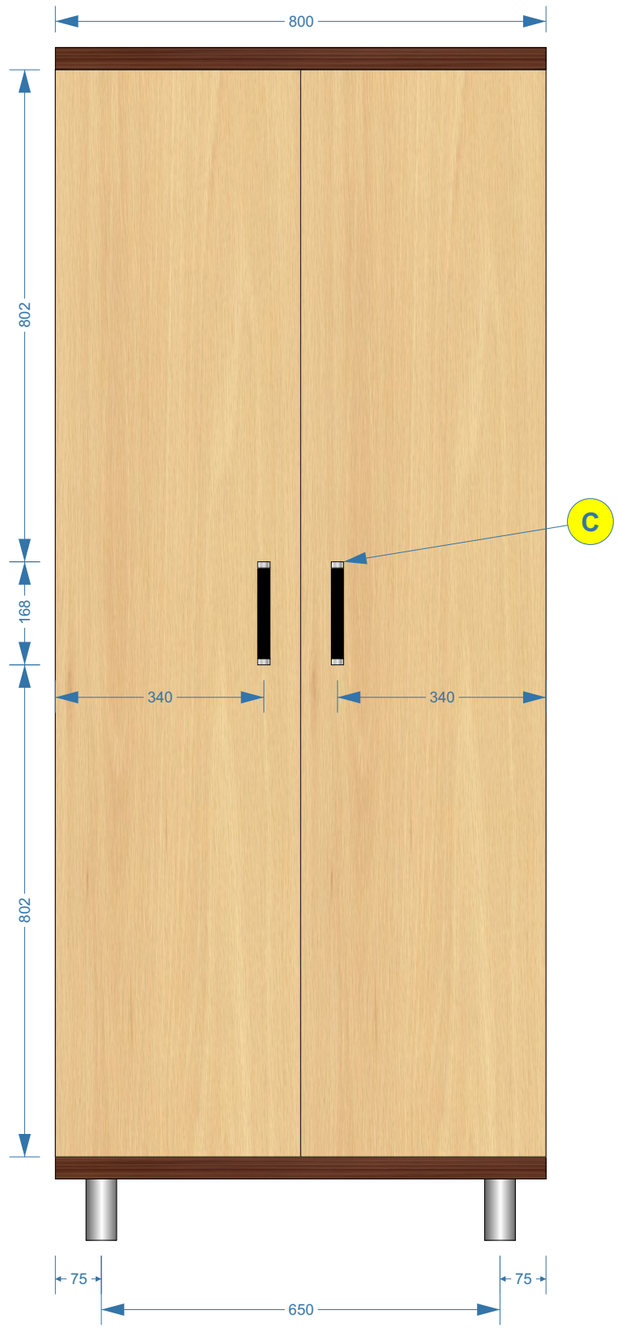

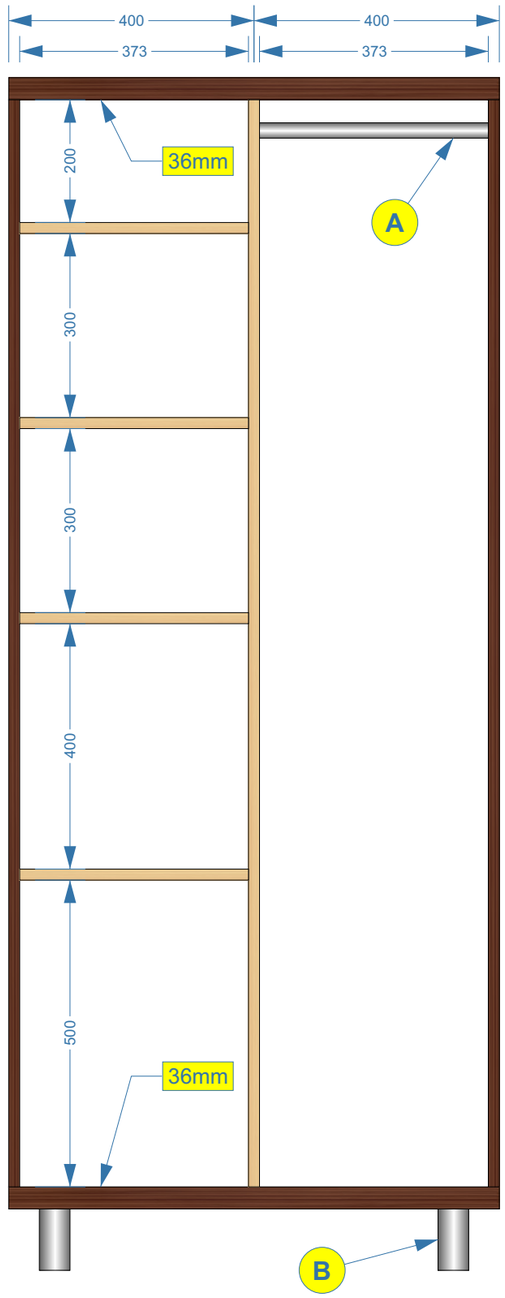

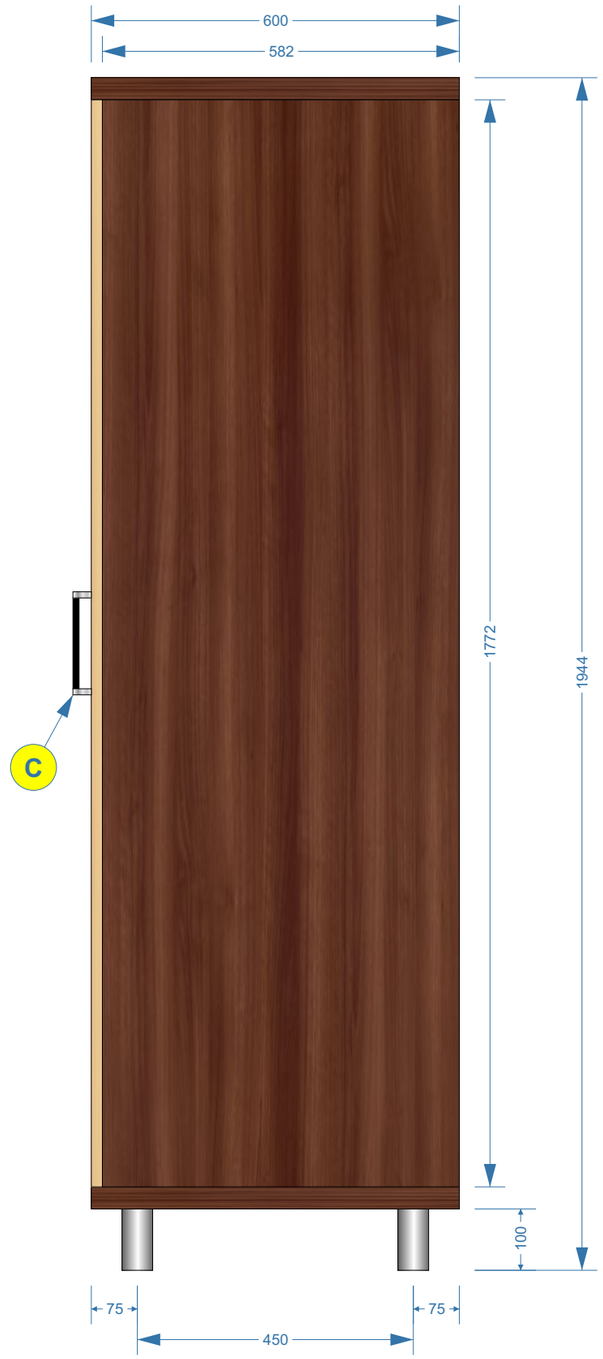

Numer załącznika:

3.01

Nazwa zadania:
Wykonanie, dostawa i montaż mebli biurowych

Pozycja w SOPZ:

1

Nazwa, nr mebla i nr pom.:

Szafa ubraniowa

Nr mebla: 43A-01
Nr pomieszczenia: 43A

Zamawiający:
WOJSKOWA AKADEMIA TECHNICZNA
WYDZIAŁ MECHANICZNY
ul. W. Urbanowicza 2 b.62
00-908 Warszawa

Autor projektu:
Mikołaj Sobierajski
mikolaj.sobierajski@wat.edu.pl
tel.: 261-839-870

Numer rysunku:
Opis Techniczny Przedmiotu Zamówienia
Rysunek Nr 01

Skala:

1:10

Wymiary:

wymiary podano w **milimetrach [mm]**

Wykonawca:

Zamawiający:

wszystkie płyty o grubości 18 mm
płyty o grubości 36 mm - na rysunku oznaczone „36mm"
plecy szafy - płyta pilśniowa, biała od wewnątrz
kolorystyka wg. wzornika KRONOPOL
ciemny kolor płyty - Orzech Milano D2611 BS
jasny kolor płyty - Buk Mangfall jasny D9201 PR
łączenia płyt należy wykonać przy pomocy:
- kołków drewnianych
- śrub typu konfirmat z wgłębieniem imbusowym
- przyklejane zaślepki ozdobno-wykończeniowe do śrub w kolorze danej płyty

podparcie półek należy wykonać przy pomocy:
- metalowy wspornik; ocynk biały; Ø 4 mm

A - aluminiowa, matowa nóżka okrągła; Ø = 50 mm; h = 100 mm; regulacja = +20 mm

B - uchwyt krawędziowy listwowy z aluminium; rozstaw otworów = 80 mm; dł. 120 mm

C - uchwyt wykonany z aluminium (materiał - Al i ZnAl); kolorystyka środek czarny, boczki chromowo-aluminiowe; wys. = 30 mm; szer. = 20 mm, dł. = 168 mm; rozstaw otworów = 160 mm

D - prowadnica szuflady: metalowa; o pełnym wysuwie; teleskopowa budowa prowadnika; na łożyskach kulkowych; z mechanizmem samodociągu i cichego domyku; nośność 45 kg

E - ramka aluminiowa drzwi frontowych; kolor aluminium; typ ZOBAL Front Z-10 (nr 020 021 05); detal przekroju ramki - skala 1:1

F - wypełnienie ramki frontu meblowego - szkło matowe LACOMAT classic (półprzeźroczyste - odcień bieli)

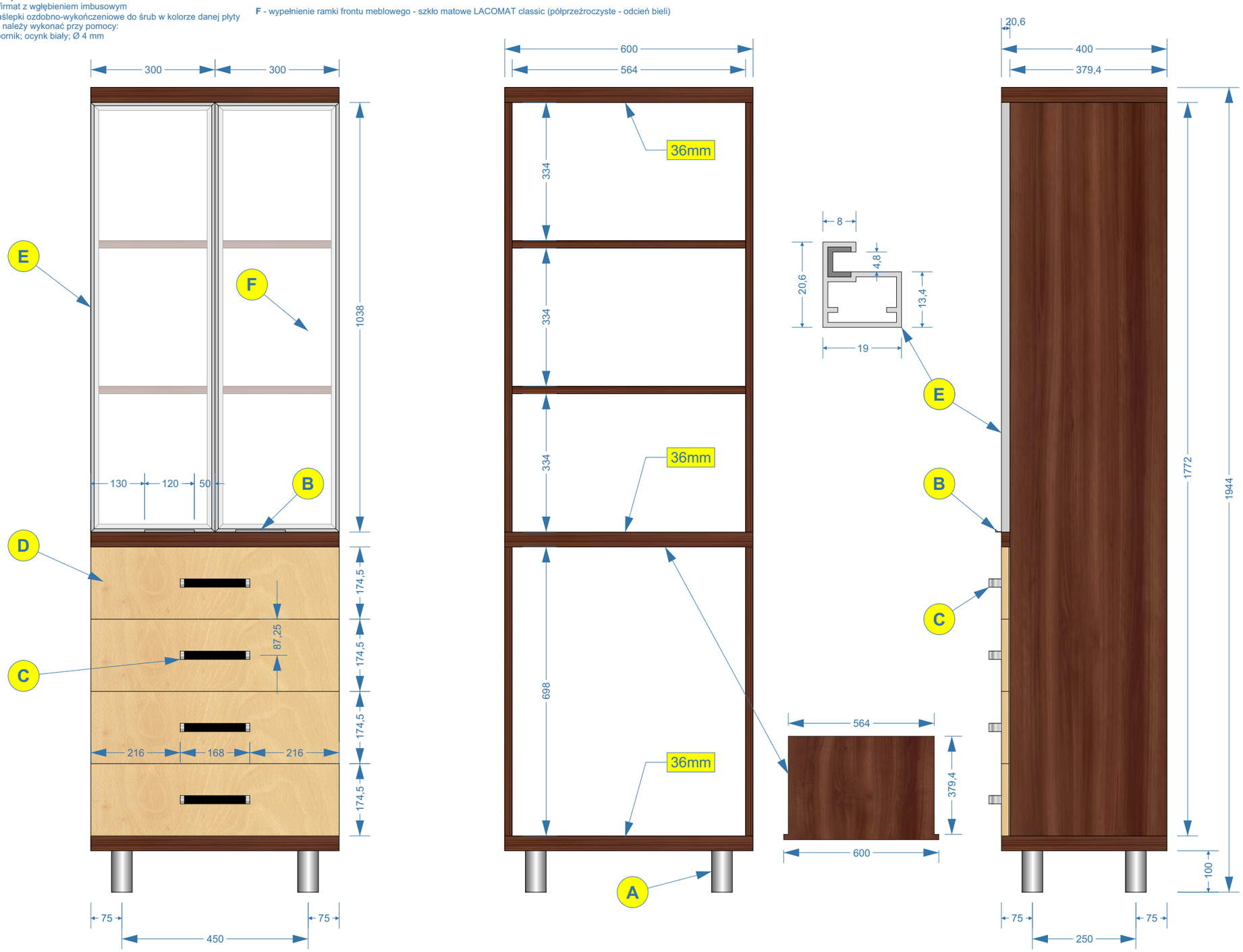

Numer załącznika:

3.02

Nazwa zadania:
Wykonanie, dostawa i montaż mebli biurowych

Pozycja w SOPZ:

2

Nazwa, nr mebla i nr pom.:

Szafa biurowa
Nr mebla: 43A-02/43A-08 /43-04
Nr pomieszczenia: 43A i 43

Zamawiający:
WOJSKOWA AKADEMIA TECHNICZNA
WYDZIAŁ MECHANICZNY
ul. W. Urbanowicza 2 b.62
00-908 Warszawa

Autor projektu:
Mikołaj Sobierajski
mikolaj.sobierajski@wat.edu.pl
tel.: 261-839-870

Numer rysunku:
Opis Techniczny Przedmiotu Zamówienia
Rysunek Nr 02

Skala:

1:10

Wymiary:

wymiary podano w **milimetrach [mm]**

Wykonawca:

Zamawiający:

wszystkie płyty o grubości 18 mm
płyty o grubości 36 mm - na rysunku oznaczone „36mm"
plecy szafy (części zamykanej) - płyta pilśniowa, biała od wewnątrz
kolorystyka wg. wzornika KRONOPOL
ciemny kolor płyty - Orzech Milano D2611 BS
jasny kolor płyty - Buk Mangfall jasny D9201 PR
łączenia płyt należy wykonać przy pomocy:
- kołków drewnianych
- śrub typu konfirmat z wgłębieniem imbusowym
- przyklejane zaślepki ozdobno-wykończeniowe do śrub w kolorze danej płyty
podparcie półek należy wykonać przy pomocy:
- metalowy wspornik; ocynk biały; Ø 4 mm

A - aluminiowa, matowa nóżka okrągła; Ø = 50 mm; h = 100 mm; regulacja = +20 mm

B - uchwyt wykonany z aluminium (materiał - Al i ZnAl); kolorystyka środek czarny, boczki chromowo-aluminiowe; wys. = 30 mm; szer. = 20 mm, dł. = 168 mm; rozstaw otworów = 160 mm

C - widok z góry - górna płyta nadstawki o grubości 36 mm

D - widok z góry - środkowe półki nadstawki o grubości 18 mm

E - widok szafki i nadstawki z góry

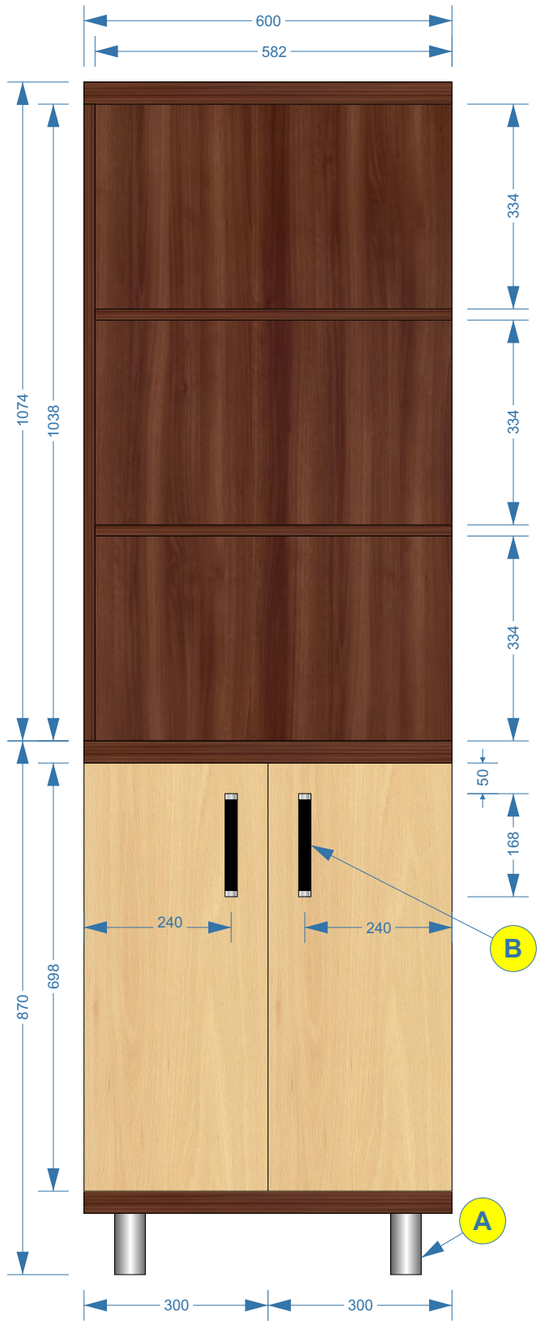

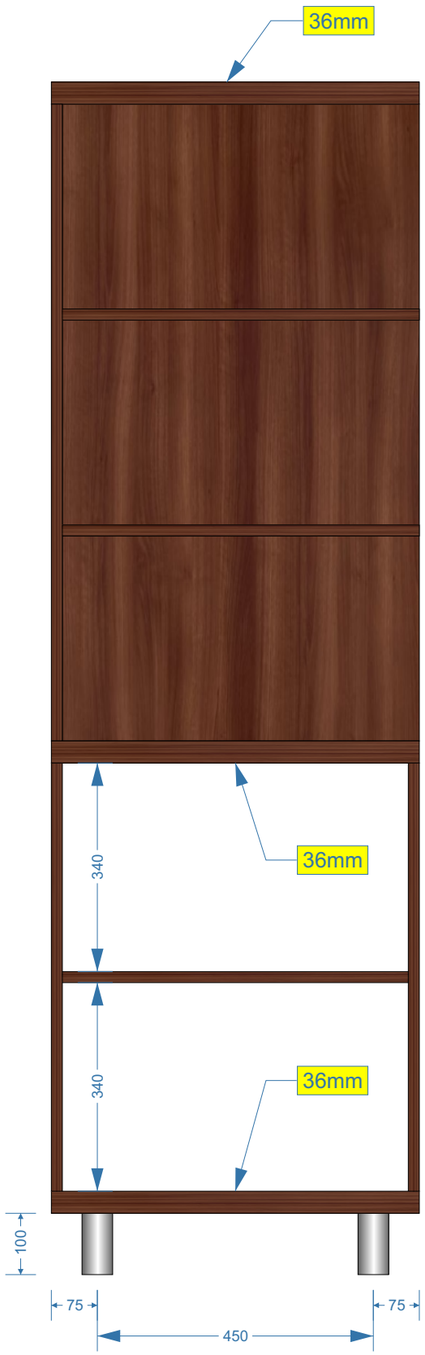

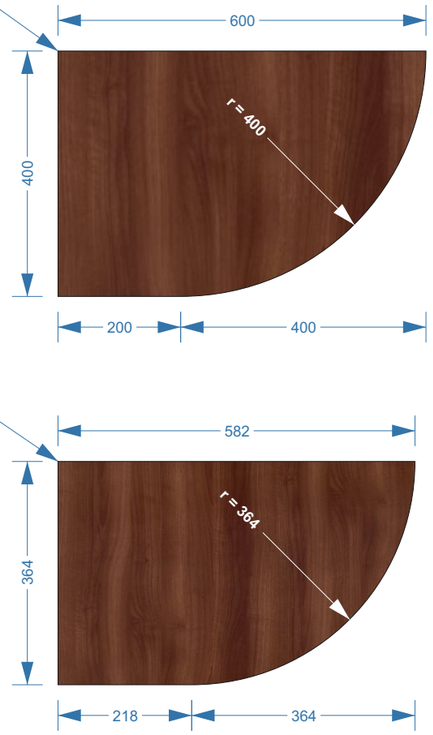

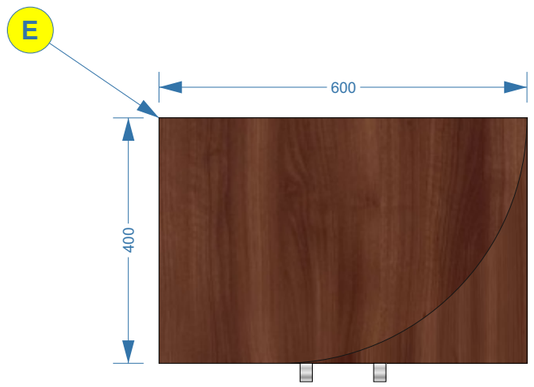

Numer załącznika:
3.03

Nazwa zadania:
Wykonanie, dostawa i montaż mebli biurowych

Pozycja w SOPZ:
3

Nazwa, nr mebla i nr pom.:
Szafka biurowa z nadstawką z półkami
Nr mebla: 43A-03
Nr pomieszczenia: 43A

Zamawiający:
WOJSKOWA AKADEMIA TECHNICZNA
WYDZIAŁ MECHANICZNY
ul. W. Urbanowicza 2 b.62
00-908 Warszawa

Autor projektu:
Mikołaj Sobierajski
mikolaj.sobierajski@wat.edu.pl
tel.: 261-839-870

Numer rysunku:
Opis Techniczny Przedmiotu Zamówienia
Rysunek Nr 03

Skala:
1:10

Wymiary:
wymiary podano w **milimetrach [mm]**

Wykonawca:

Zamawiający:

wszystkie płyty o grubości 18 mm
płyty o grubości 36 mm - na rysunku oznaczone „36mm"
plecy szafy - płyta pilśniowa, biała od wewnątrz
kolorystyka wg. wzornika KRONOPOL
ciemny kolor płyty - Orzech Milano D2611 BS
łączenia płyt należy wykonać przy pomocy:
- kołków drewnianych
- śrub typu konfirmat z wgłębieniem imbusowym
- przyklejane zaślepki ozdobno-wykończeniowe do śrub w kolorze danej płyty
podparcie półek należy wykonać przy pomocy:
- metalowy wspornik; ocynk biały; Ø 4 mm

A - aluminiowa, matowa nóżka okrągła; Ø = 50 mm; h = 100 mm; regulacja = +20 mm

B - uchwyt krawędziowy listwowy z aluminium; rozstaw otworów = 80 mm; dł. 120 mm

C - ramka aluminiowa drzwi frontowych; kolor aluminium; typ ZOBAL Front Z-10 (nr 020 021 05); detal przekroju ramki - skala 1:1

D - wypełnienie ramki frontu meblowego - szkło matowe LACOMAT classic (półprzeźroczyste - odcień bieli)

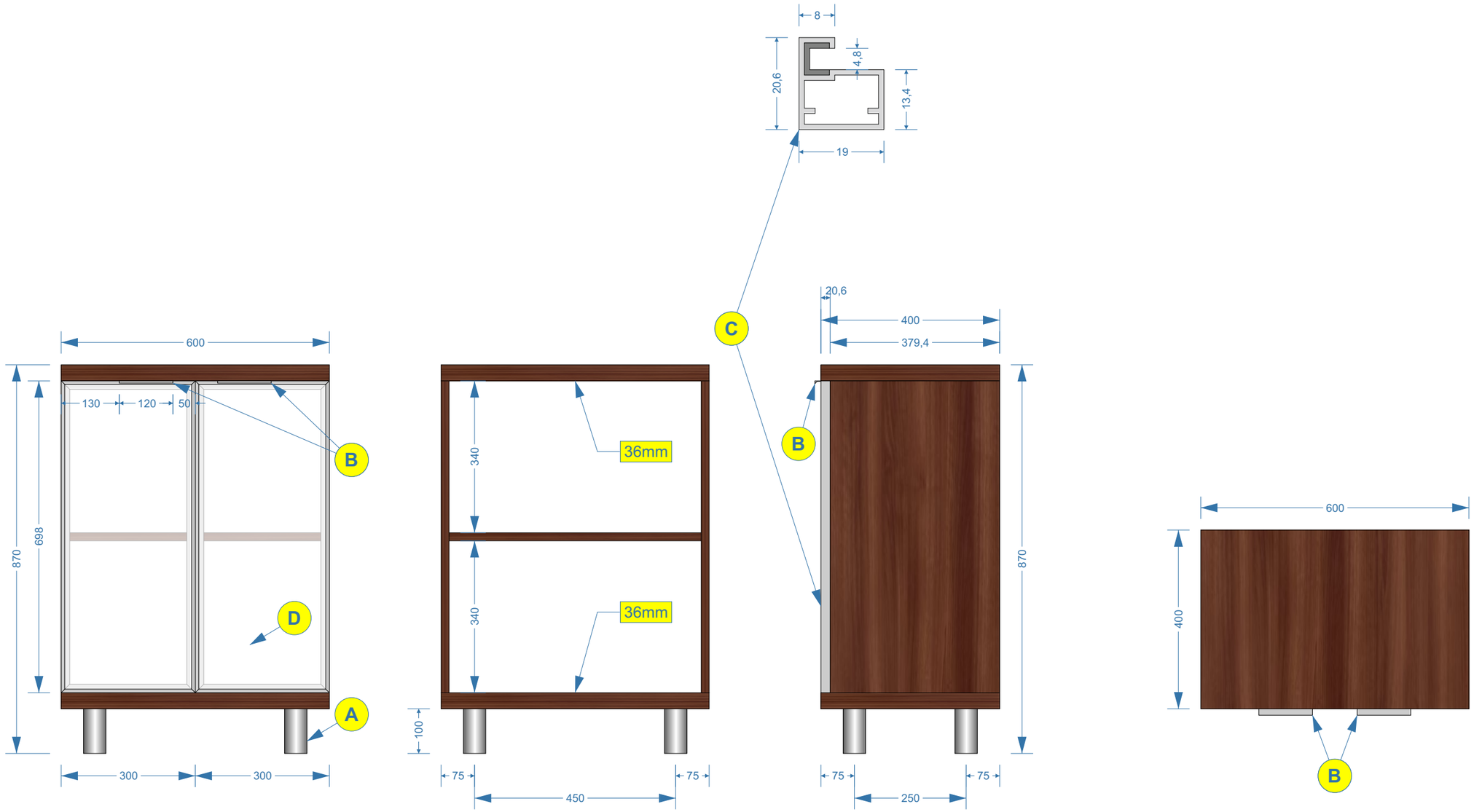

Numer załącznika:

3.04

Nazwa zadania:
Wykonanie, dostawa i montaż mebli biurowych

Pozycja w SOPZ:

4

Nazwa, nr mebla i nr pom.:

Szafka biurowa

Nr mebla: 43A-04 i 43A-06
Nr pomieszczenia: 43A

Zamawiający:
WOJSKOWA AKADEMIA TECHNICZNA
WYDZIAŁ MECHANICZNY
ul. W. Urbanowicza 2 b.62
00-908 Warszawa

Autor projektu:
Mikołaj Sobierajski
mikolaj.sobierajski@wat.edu.pl
tel.: 261-839-870

Numer rysunku:
Opis Techniczny Przedmiotu Zamówienia
Rysunek Nr 04

Skala:

1:10

Wymiary:

wymiary podano w **milimetrach [mm]**

Wykonawca:

Zamawiający:

wszystkie płyty o grubości 18 mm
płyty o grubości 36 mm - na rysunku oznaczone „36mm”
plecy szafy - płyta pilśniowa, biała od wewnątrz
kolorystyka wg. wzornika KRONOPOL
ciemny kolor płyty - Orzech Milano D2611 BS
jasny kolor płyty - Buk Mangfall jasny D9201 PR
łączenia płyt należy wykonać przy pomocy:
- kołków drewnianych
- śrub typu konfirmat z wgłębieniem imbusowym
- przyklejane zaślepki ozdobno-wykończeniowe do śrub w kolorze danej płyty
podparcie półek należy wykonać przy pomocy:
- metalowy wspornik; ocynk biały; Ø 4 mm

A - aluminiowa, matowa nóżka okrągła; Ø = 50 mm; h = 100 mm; regulacja = +20 mm

B - uchwyt wykonany z aluminium (materiał - Al i ZnAl); kolorystyka środek czarny, boczki chromowo-aluminiowe; wys. = 30 mm; szer. = 20 mm, dł. = 168 mm; rozstaw otworów = 160 mm

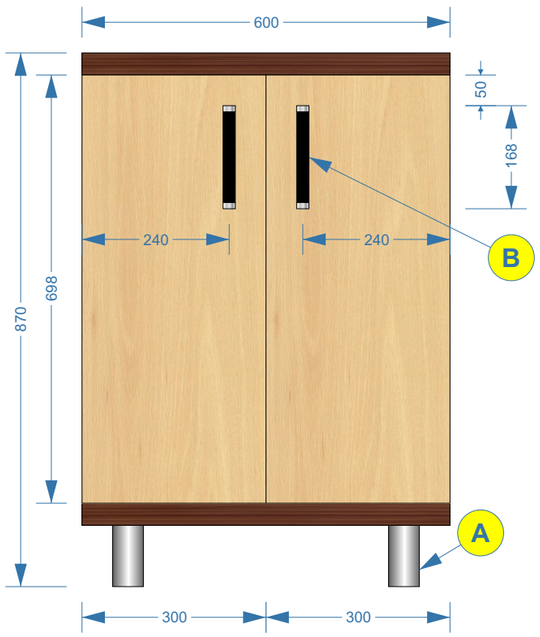

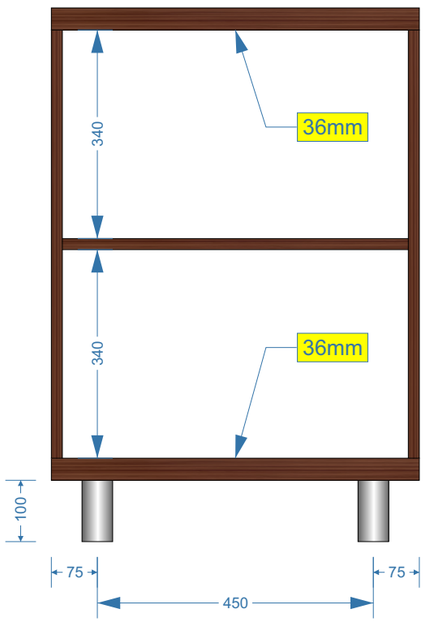

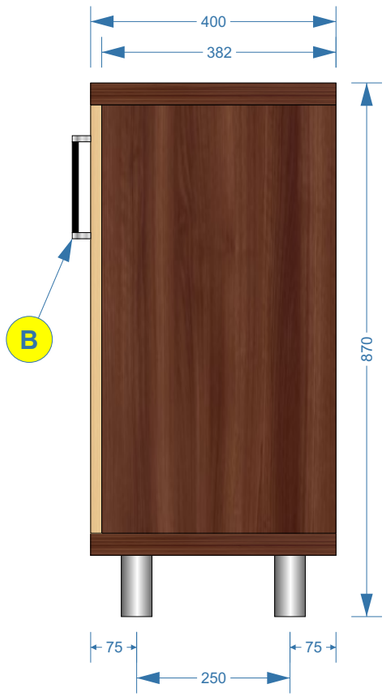

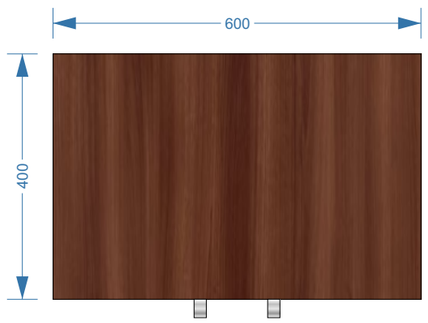

Numer załącznika:

3.05

Nazwa zadania:
Wykonanie, dostawa i montaż mebli biurowych

Pozycja w SOPZ:

5

Nazwa, nr mebla i nr pom.:

Szafka biurowa

Nr mebla: 43A-05
Nr pomieszczenia: 43A

Zamawiający:
WOJSKOWA AKADEMIA TECHNICZNA
WYDZIAŁ MECHANICZNY
ul. W. Urbanowicza 2 b.62
00-908 Warszawa

Autor projektu:
Mikołaj Sobierajski
mikolaj.sobierajski@wat.edu.pl
tel.: 261-839-870

Numer rysunku:
Opis Techniczny Przedmiotu Zamówienia
Rysunek Nr 05

Skala:

1:10

Wymiary:

wymiary podano w **milimetrach [mm]**

Wykonawca:

Zamawiający:

wszystkie płyty o grubości 18 mm
płyty o grubości 36 mm - na rysunku oznaczone „36mm"
plecy szafy (części zamykanej) - płyta pilśniowa, biała od wewnątrz
kolorystyka wg. wzornika KRONOPOL
ciemny kolor płyty - Orzech Milano D2611 BS
jasny kolor płyty - Buk Mangfall jasny D9201 PR
łączenia płyt należy wykonać przy pomocy:
- kołków drewnianych
- śrub typu konfirmat z wgłębieniem imbusowym
- przyklejane zaślepki ozdobno-wykończeniowe do śrub w kolorze danej płyty
podparcie półek należy wykonać przy pomocy:
- metalowy wspornik; ocynk biały; Ø 4 mm

A - aluminiowa, matowa nóżka okrągła; Ø = 50 mm; h = 100 mm; regulacja = +20 mm

B - uchwyt wykonany z aluminium (materiał - Al i ZnAl); kolorystyka środek czarny, boczki chromowo-aluminiowe; wys. = 30 mm; szer. = 20 mm, dł. = 168 mm; rozstaw otworów = 160 mm

C - widok z góry - górna płyta nadstawki o grubości 36 mm

D - widok z góry - środkowe półki nadstawki o grubości 18 mm

E - widok szafki i nadstawki z góry

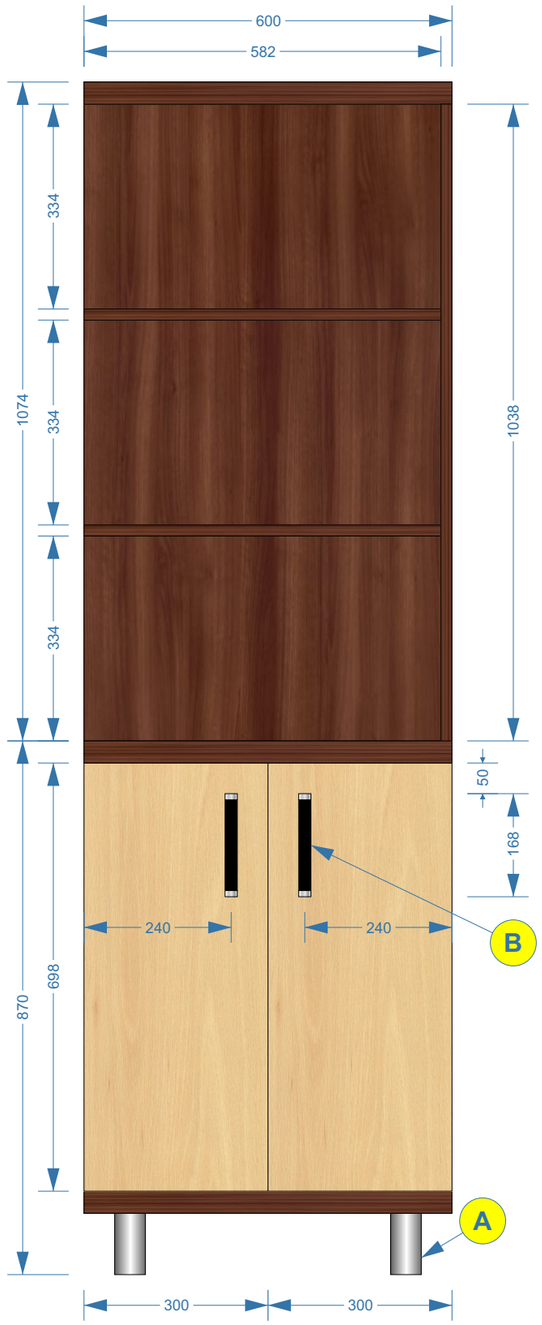

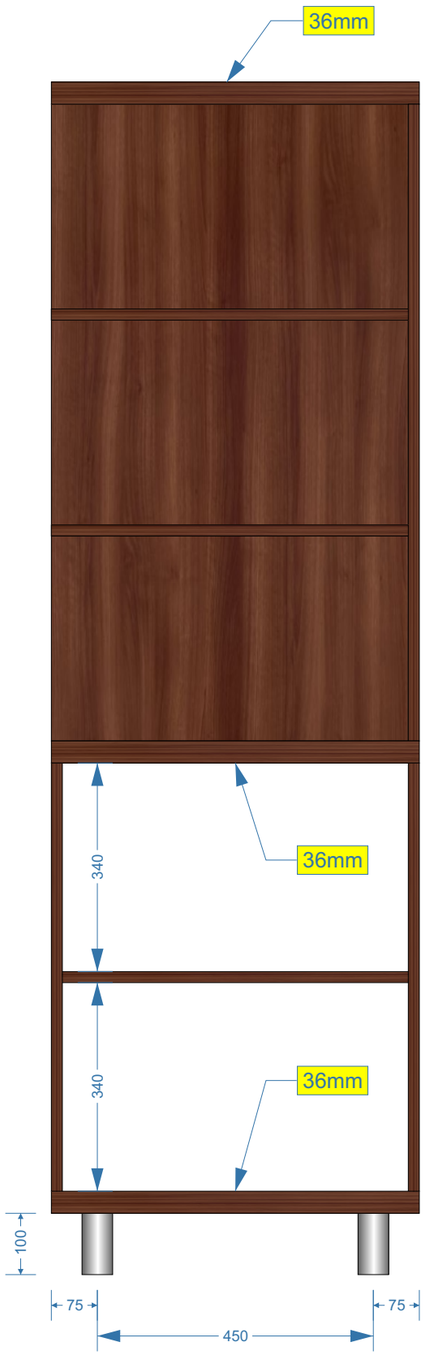

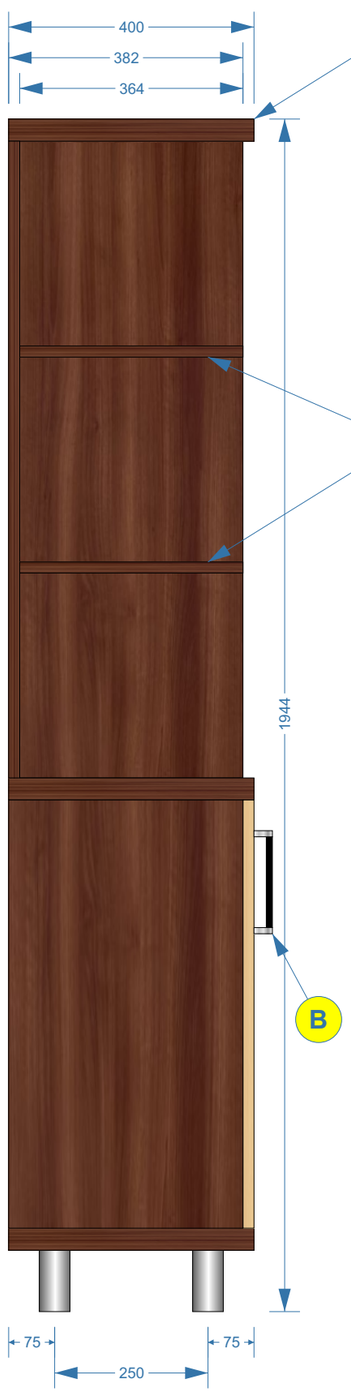

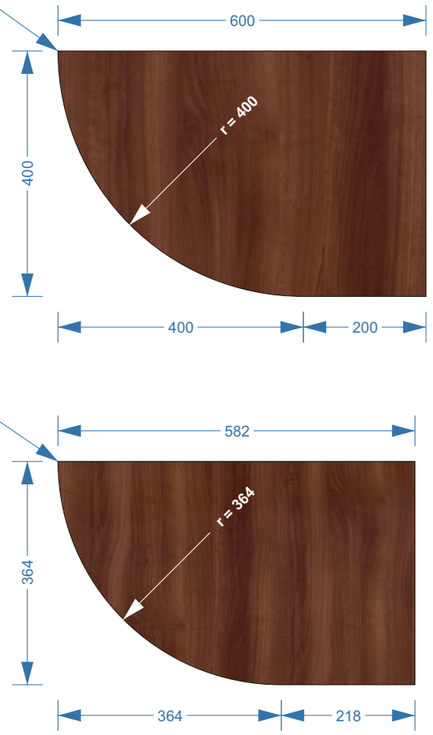

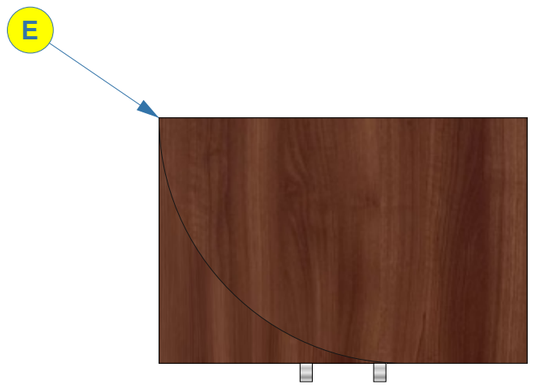

Numer załącznika:
3.06

Nazwa zadania:
Wykonanie, dostawa i montaż mebli biurowych

Pozycja w SOPZ:
6

Nazwa, nr mebla i nr pom.:
Szafka biurowa z nadstawką z półkami
Nr mebla: 43A-07
Nr pomieszczenia: 43A

Zamawiający:
WOJSKOWA AKADEMIA TECHNICZNA
WYDZIAŁ MECHANICZNY
ul. W. Urbanowicza 2 b.62
00-908 Warszawa

Autor projektu:
Mikołaj Sobierajski
mikolaj.sobierajski@wat.edu.pl
tel.: 261-839-870

Numer rysunku:
Opis Techniczny Przedmiotu Zamówienia
Rysunek Nr 06

Skala:
1:10

Wymiary:
wymiary podano w **milimetrach [mm]**

Wykonawca:

Zamawiający:

wszystkie płyty o grubości 18 mm
płyty o grubości 36 mm - na rysunku oznaczone „36mm"
plecy szafy - płyta pilśniowa, biała od wewnątrz
kolorystyka wg. wzornika KRONOPOL
ciemny kolor płyty - Orzech Milano D2611 BS
jasny kolor płyty - Buk Mangfall jasny D9201 PR
łączenia płyt należy wykonać przy pomocy:
- kołków drewnianych
- śrub typu konfirmat z wgłębieniem imbusowym
- przyklejane zaślepki ozdobno-wykończeniowe do śrub w kolorze danej płyty
podparcie półek należy wykonać przy pomocy:
- metalowy wspornik; ocynk biały; Ø 4 mm

A - aluminiowa, matowa nóżka okrągła; Ø = 50 mm; h = 100 mm; regulacja = +20 mm

B - uchwyt wykonany z aluminium (materiał - Al i ZnAl); kolorystyka środek czarny, boczki chromowo-aluminiowe; wys. = 30 mm; szer. = 20 mm, dł. = 168 mm; rozstaw otworów = 160 mm

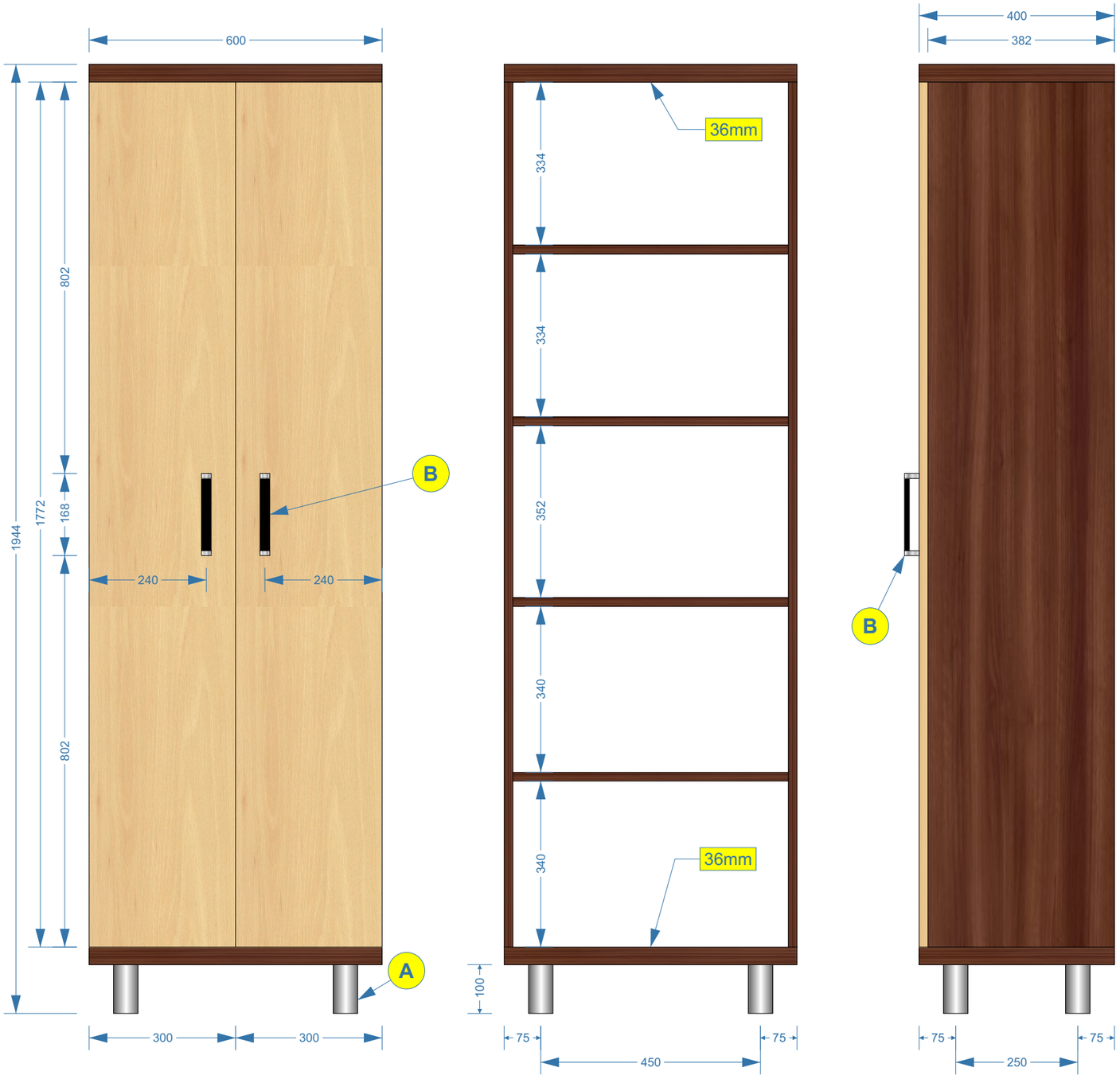

Numer załącznika:
3.07

Nazwa zadania:
Wykonanie, dostawa i montaż mebli biurowych

Pozycja w SOPZ:
7

Nazwa, nr mebla i nr pom.:

Szafa biurowa

Nr mebla: 43A-09
Nr pomieszczenia: 43A

Zamawiający:
WOJSKOWA AKADEMIA TECHNICZNA
WYDZIAŁ MECHANICZNY
ul. W. Urbanowicza 2 b.62
00-908 Warszawa

Autor projektu:
Mikołaj Sobierajski
mikolaj.sobierajski@wat.edu.pl
tel.: 261-839-870

Numer rysunku:
Opis Techniczny Przedmiotu Zamówienia
Rysunek Nr 07

Skala:

1:10

Wymiary:

wymiary podano w **milimetrach [mm]**

Wykonawca:

Zamawiający:

płyta o grubości 18 mm
kolorystyka wg. wzornika KRONOPOL
ciemny kolor płyty - Orzech Milano D2611 BS

A - kinkiet LED; kolor obudowy - aluminium; napięcie zasilania 230V; moc 22,8W; wbudowany zasilacz; temperatura barwowa - biała neutralna 4000K; strumień światła 1344 lm ÷ 2480 lm; źródło światła w komplecie; źródło światła - linijka LED

UWAGA - Płyty z kinkietami będą montowane bezpośrednio do ściany, nad szafkami Nr: 43A-04, 43A-05, 43A-06.
W tylnej płaszczyźnie płyty należy wykonać pionowy rowek o głębokości 5 ÷ 6 mm i szerokości 6 ÷ 7 mm, który umożliwi ułożenie kabla zasilającego.
W płycie należy wykonać niezbędny otwór umożliwiający podłączenie kabla zasilającego do kinkietu.
Miejsce otworu i miejsce rowka - w zależności od umiejscowienia punktu zasilania w kinkiecie.
W narożnikach płyty, w odległości 50 mm od każdej krawędzi, należy przygotować otwory umożliwiające montaż płyty do ściany kołkiem rozporowym Ø 8 ÷ 10 mm. Ściana ceglana.
Łby śrub od frontowej strony należy zaopatrzyć w plastikowe ozdobne osłony, o kolorystyce dobranej do koloru płyty lub wykonać zagłębienie pod łeb śruby i zakleić go naklejką maskującą o barwie płyty.

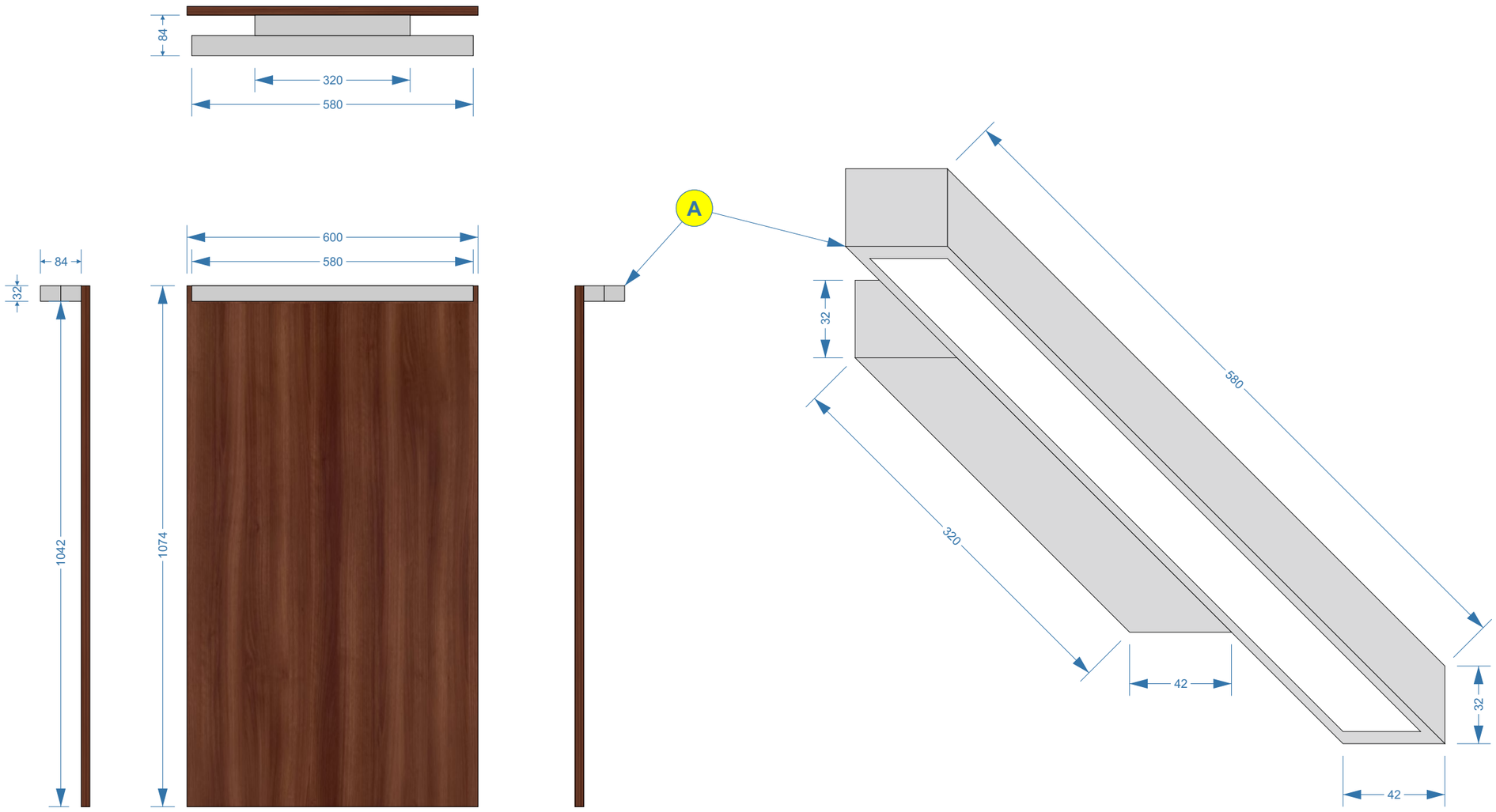

Numer załącznika:
3.08

Nazwa zadania:
Wykonanie, dostawa i montaż mebli biurowych

Pozycja w SOPZ:
8

Nazwa, nr mebla i nr pom.:

Płyta z lampą

Nr mebla: 43A-10/11/12
Nr pomieszczenia: 43A

Zamawiający:
WOJSKOWA AKADEMIA TECHNICZNA
WYDZIAŁ MECHANICZNY
ul. W. Urbanowicza 2 b.62
00-908 Warszawa

Autor projektu:
Mikołaj Sobierajski
mikolaj.sobierajski@wat.edu.pl
tel.: 261-839-870

Numer rysunku:
Opis Techniczny Przedmiotu Zamówienia
Rysunek Nr 08

Skala:

1:10

Wymiary:

wymiary podano w **milimetrach [mm]**

Wykonawca:

Zamawiający:

Logo Wojskowej Akademii Technicznej
- Wykonane techniką 3D poprzez wycinanie elementów z kolorowych płyt pleksiglasowych o grubości 5 mm
- Spodnie kolorowe warstwy (czerwona, czarna, niebieska, biała) należy kolejno umieszczać wewnątrz siebie, tak by znajdowały się w jednej płaszczyźnie. Powierzchnia płyty - połysk.
- Orła wraz z koroną, dziobem, pazurami i podstawą należy wykonać jako kolejną płaszczyznę. Dziób, korona i pazury - kolor żółty - połysk. Orzeł i podstawa - kolor mleczno biały (np. płyta piaskowana) - matowy. Wewnętrzne obrysy piór i podstawy można wykonać poprzez żłobienia (grawerowanie) w płycie.
- Litery WAT należy wykonać jako kolejną warstwę, naklejoną na podstawę orła. Kolor szary - ok. 75% czerni - połysk

Numer załącznika:
3.09

Nazwa zadania:
Wykonanie, dostawa i montaż mebli biurowych

Pozycja w SOPZ:
9

Nazwa, nr mebla i nr pom.:

Logo WAT

Nr mebla: ----------
Nr pomieszczenia: 43A

Zamawiający:
WOJSKOWA AKADEMIA TECHNICZNA
WYDZIAŁ MECHANICZNY
ul. W. Urbanowicza 2 b.62
00-908 Warszawa

Osoba do kontaktu:
Mikołaj Sobierajski
mikolaj.sobierajski@wat.edu.pl
tel.: 261-839-870

Numer rysunku:
Opis Techniczny Przedmiotu Zamówienia
Rysunek Nr 09

Skala:

1:2

Wymiary:

wymiary podano w **milimetrach [mm]**

Wykonawca:

Zamawiający:

Logo Wydziału Mechanicznego Wojskowej Akademii Technicznej
- Wykonane techniką 3D poprzez wycinanie elementów z kolorowych płyt pleksiglasowych o grubości 3 i 5 mm
- Dolną warstwę podkładową należy wyciąć po obrysie zewnętrznym logo z płyty o grubości 3 mm i kolorze bezbarwnym matowym - (płyta bezbarwna piaskowana matowa)
- Na dolną warstwę należy nakleić koło zębate z wyciętym otworem w środku, wykonane z czarnej płyty połysk o grubości 3 mm, które będzie stanowiło obrys czarnych krawędzi
- Na czarne koło zębate należy nakleić koło zębate o zmniejszonym o 2 mm obrysie zewnętrznym jak warstwa dolna i z wyciętym kołem w środku. Koło zębate należy wykonać z płyty o grubości 5 mm w kolorze jasnoszarym (ok. 25% czerni) - połysk.
- Wewnątrz koła zębatego należy wkleić orła wykonanego z płyty o grubości 5 mm. Kolor płyty - bezbarwna, piaskowana, matowa. Wewnętrzne obrysy piór i podstawy można wykonać poprzez żłobienia (grawerowanie) w płycie.
- Znaki taktyczne z lewej i prawej strony orła należy wykonać z płyty o grubości 5 mm, kolor biały połysk (znaki z lewej strony), kolor biały połysk i czarny połysk (znaki z prawej strony). Znaki taktyczne należy nakleić na czarny (połysk) podkład o obrysie powiększonym o 2 mm.
- Litery WYDZIAŁ MECHANICZNY należy wyciąć w kole zębatym, tak by przez wycięcie widoczny był czarny podkład.
- Litery WAT należy wykonać jako kolejną warstwę, naklejoną na podstawę orła. Kolor czarny - połysk. Grubość 3 mm.

Zamawiający dysponuje wykonanym w tej technice logiem. W trakcie podpisywania umowy przedstawi Wykonawcy tak wykonane logo.

Numer załącznika:
3.10

Nazwa zadania:
Wykonanie, dostawa i montaż mebli biurowych

Pozycja w SOPZ:
10

Nazwa, nr mebla i nr pom.:

Logo WME

Nr mebla: ----------
Nr pomieszczenia: 43A

Zamawiający:
WOJSKOWA AKADEMIA TECHNICZNA
WYDZIAŁ MECHANICZNY
ul. W. Urbanowicza 2 b.62
00-908 Warszawa

Osoba do kontaktu:
Mikołaj Sobierajski
mikolaj.sobierajski@wat.edu.pl
tel.: 261-839-870

Numer rysunku:
Opis Techniczny Przedmiotu Zamówienia
Rysunek Nr 10

Skala:

1:2

Wymiary:

wymiary podano w **milimetrach [mm]**

Wykonawca:

Zamawiający:

Godło Rzeczypospolitej Polskiej
- Wykonane techniką 3D poprzez wycinanie elementów z kolorowych płyt pleksiglasowych o grubości 5 mm
- Dolną warstwę podkładową należy wyciąć po obrysie prostokąta z płyty o kolorze białym - połysk.
- Na dolną warstwę należy nakleić czerwony element godła w kolorze czerwonym - połysk.
- Następnie należy jako kolejną warstwę nakleić orła. Korona, dziób oraz pazury - płyta w kolorze żółtym - połysk. Orła należy wykonać z białej płyty matowej. Wewnętrzne obrysy upierzenia można wykonać jako żłobienia (grawerowanie) o dokładnym odwzorowaniu kształtów i zróżnicowanych głębokościach.

Numer załącznika:
3.11

Nazwa zadania:
Wykonanie, dostawa i montaż mebli biurowych

Pozycja w SOPZ:
11

Nazwa, nr mebla i nr pom.:

Godło RP

Nr mebla: ----------
Nr pomieszczenia: 43A

Zamawiający:
WOJSKOWA AKADEMIA TECHNICZNA
WYDZIAŁ MECHANICZNY
ul. W. Urbanowicza 2 b.62
00-908 Warszawa

Osoba do kontaktu:
Mikołaj Sobierajski
mikolaj.sobierajski@wat.edu.pl
tel.: 261-839-870

Numer rysunku:
Opis Techniczny Przedmiotu Zamówienia
Rysunek Nr 11

Skala:

1:2

Wymiary:

wymiary podano w **milimetrach [mm]**

Wykonawca:

Zamawiający:

UWAGA: Szafy po ustawieniu i wypoziomowaniu należy skręcić ze sobą za pomocą złącza śrubowego do płyt meblowych.
Jeśli po ustawieniu mebli wystąpi szczelina pomiędzy plecami szaf, a ścianą, która uniemożliwi równe zlicowanie płyt (43A-10, 43A-11, 43A-12) z plecami szaf, należy uwzględnić konieczność zastosowania podkładów dystansowych pod płyty z lampami.

Numer załącznika: 3.12	**Autor projektu:** Mikołaj Sobierajski mikolaj.sobierajski@wat.edu.pl tel.: 261-839-870
Nazwa zadania: Wykonanie, dostawa i montaż mebli biurowych	**Numer rysunku:** Opis Techniczny Przedmiotu Zamówienia Rysunek Nr 12
Pozycja w SOPZ: wizualizacja ustawienia mebli z pozycji 1 ÷ 11	**Skala:** 1:10
Nazwa, nr mebla i nr pom.: **Wizualizacja ustawienia mebli** Nr mebla: 43A-01 ÷ 43A-12 Nr pomieszczenia: 43A	**Wymiary:** wymiary podano w **milimetrach [mm]**
Zamawiający: WOJSKOWA AKADEMIA TECHNICZNA WYDZIAŁ MECHANICZNY ul. W. Urbanowicza 2 b.62 00-908 Warszawa	**Wykonawca:** **Zamawiający:**

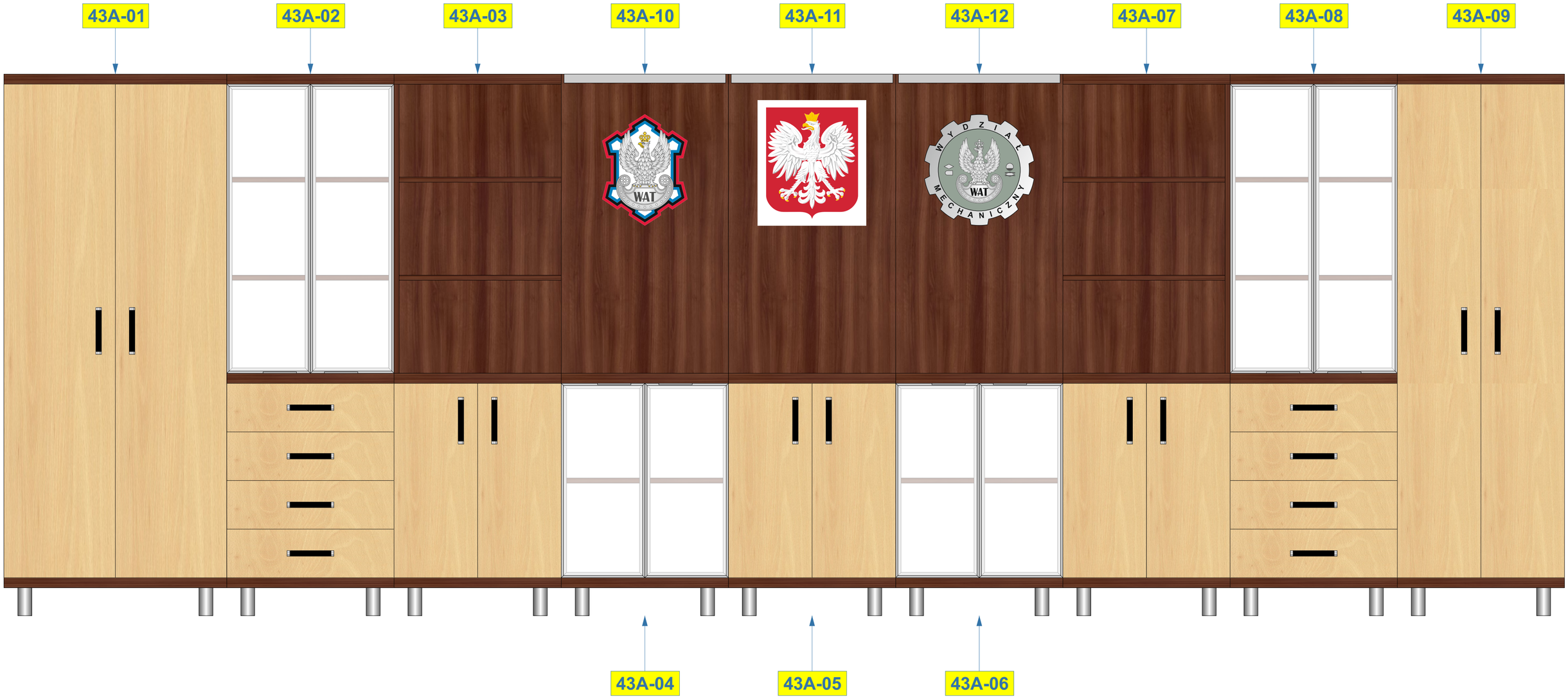

wszystkie płyty o grubości 18 mm
płyty o grubości 36 mm - na rysunku oznaczone „36mm"
plecy szafy - płyta pilśniowa, biała od wewnątrz
kolorystyka wg. wzornika KRONOPOL
ciemny kolor płyty - Orzech Milano D2611 BS
łączenia płyt należy wykonać przy pomocy:
- kołków drewnianych
- śrub typu konfirmat z wgłębieniem imbusowym
- przyklejane zaślepki ozdobno-wykończeniowe do śrub w kolorze danej płyty
podparcie półek należy wykonać przy pomocy:
- metalowy wspornik; ocynk biały; Ø 4 mm

A - aluminiowa, matowa nóżka okrągła; Ø = 50 mm; h = 100 mm; regulacja = +20 mm

B - uchwyt krawędziowy listwowy z aluminium; rozstaw otworów = 80 mm; dł. 120 mm

C - ramka aluminiowa drzwi frontowych; kolor aluminium; typ ZOBAL Front Z-10 (nr 020 021 05); detal przekroju ramki - skala 1:1

D - wypełnienie ramki frontu meblowego - szkło matowe LACOMAT classic (półprzeźroczyste - odcień bieli)

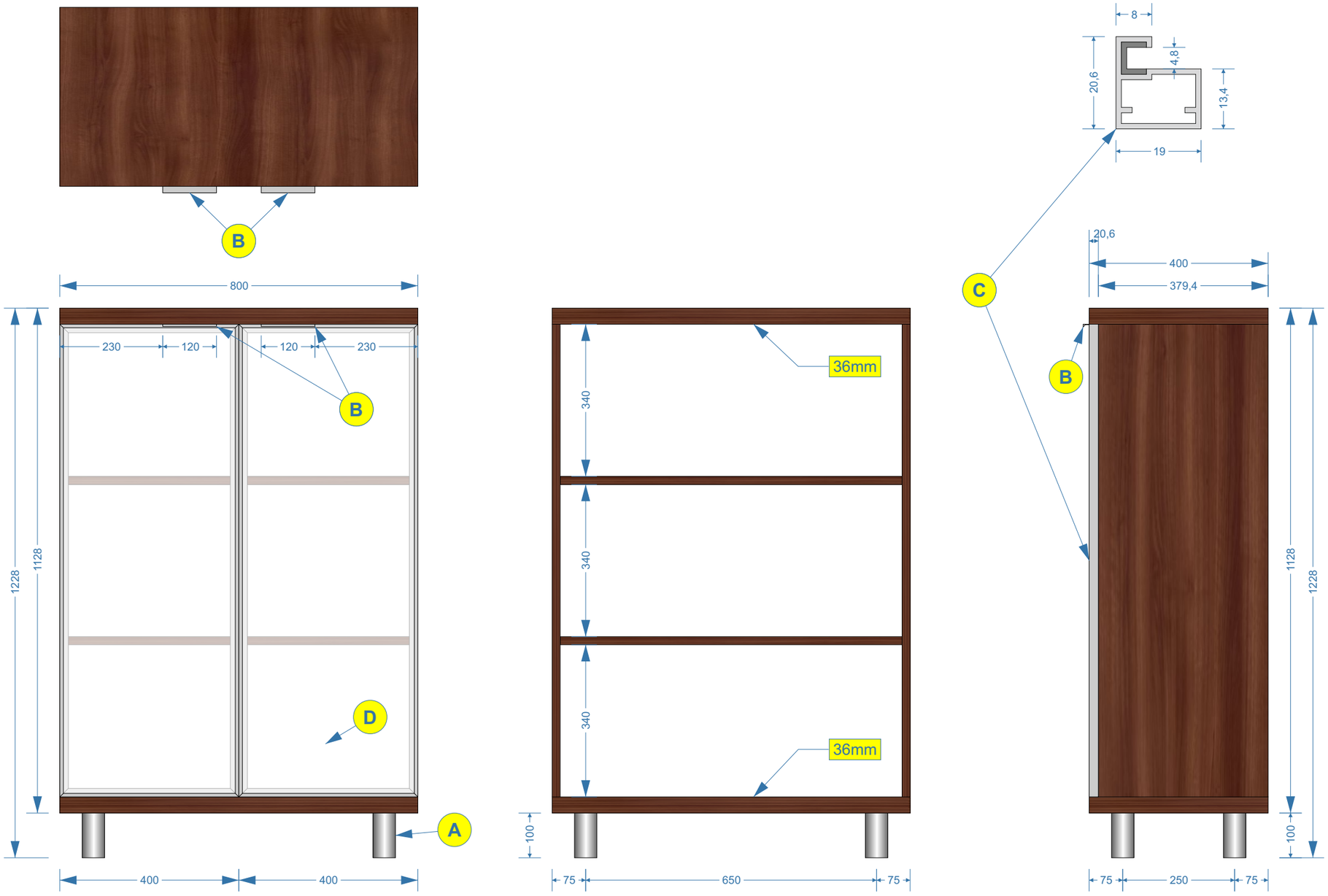

Numer załącznika:

3.13

Nazwa zadania:
Wykonanie, dostawa i montaż mebli biurowych

Pozycja w SOPZ:

12

Nazwa, nr mebla i nr pom.:

Komoda biurowa

Nr mebla: 43A-13
Nr pomieszczenia: 43A

Zamawiający:
WOJSKOWA AKADEMIA TECHNICZNA
WYDZIAŁ MECHANICZNY
ul. W. Urbanowicza 2 b.62
00-908 Warszawa

Autor projektu:
Mikołaj Sobierajski
mikolaj.sobierajski@wat.edu.pl
tel.: 261-839-870

Numer rysunku:
Opis Techniczny Przedmiotu Zamówienia
Rysunek Nr 13

Skala:

1:10

Wymiary:

wymiary podano w **milimetrach [mm]**

Wykonawca:

Zamawiający:

blat biurka oraz poprzeczne płyty podstawy o grubości 36 mm
płyta czołowa o grubości 18 mm
kolorystyka wg. wzornika KRONOPOL
ciemny kolor płyty - Orzech Milano D2611 BS
jasny kolor płyty - Buk Mangfall jasny D9201 PR
łączenia płyt należy wykonać przy pomocy:
- kołków drewnianych
- śrub typu konfirmat z wgłębieniem imbusowym
- przyklejane zaślepki ozdobno-wykończeniowe do śrub w kolorze danej płyty

A - aluminiowa, matowa nóżka okrągła; Ø = 50 mm; h = 100 mm; regulacja = +20 mm

B - noga meblowa ze stopką regulacji wysokości; materiał aluminium; kolorystyka aluminium/satyna; wys. = 710 mm; Ø = 60 mm; regulacja ~ 20 mm

C - uchwyt wykonany z aluminium (materiał - Al i ZnAl); kolorystyka środek czarny, boczki chromowo-aluminiowe; wys. = 30 mm; szer. = 20 mm, dł. = 168 mm; rozstaw otworów = 160 mm

D - box z szufladami - szczegółowy projekt w załączniku Nr 3.15

Numer załącznika: 3.14	**Nazwa, nr mebla i nr pom.:** **Biurko z boksem szufladowym** Nr mebla: 43A-14 Nr pomieszczenia: 43A	**Autor projektu:** Mikołaj Sobierajski mikolaj.sobierajski@wat.edu.pl tel.: 261-839-870	**Wymiary:** wymiary podano w **milimetrach [mm]**
Nazwa zadania: Wykonanie, dostawa i montaż mebli biurowych	**Zamawiający:** WOJSKOWA AKADEMIA TECHNICZNA WYDZIAŁ MECHANICZNY ul. W. Urbanowicza 2 b.62 00-908 Warszawa	**Numer rysunku:** Opis Techniczny Przedmiotu Zamówienia Rysunek Nr 14	**Wykonawca:**
Pozycja w SOPZ: 13		**Skala:** 1:10	**Zamawiający:**

WIDOK Z GÓRY

WIDOK OD SPODU

WIDOK OD PRZODU

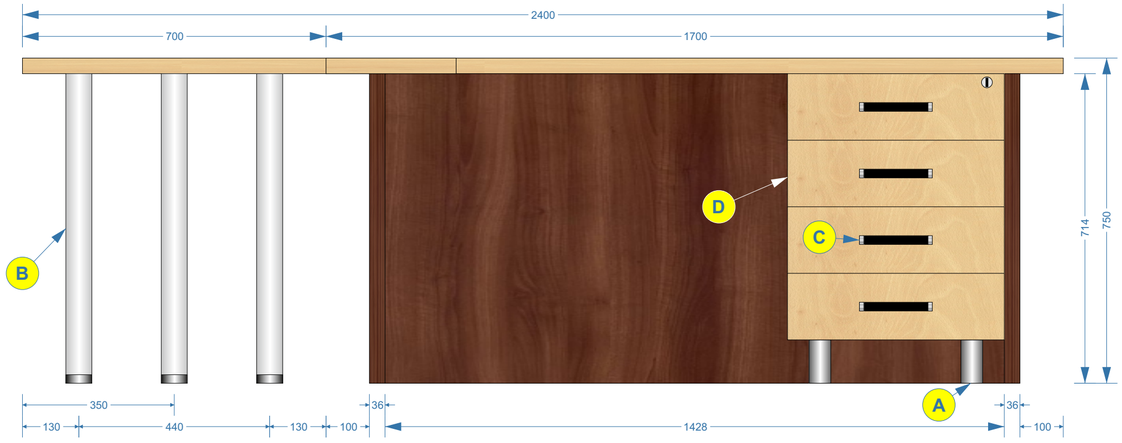

WIDOK PŁASZCZYZNY CZOŁOWEJ

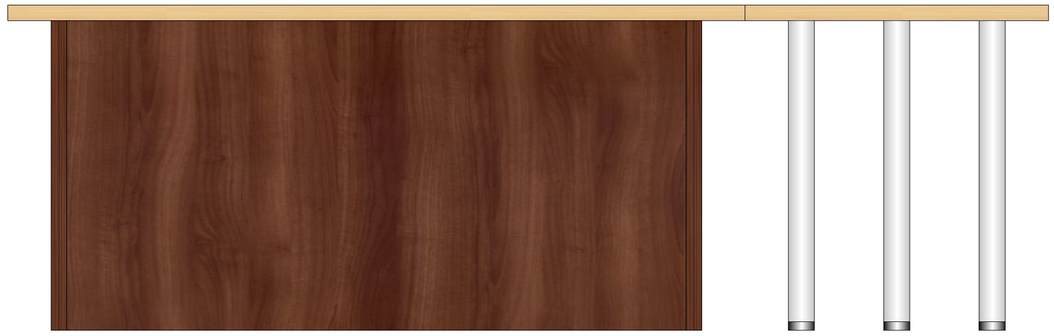

box z szufladami w całości wykonany z płyt o grubości 18 mm
tylna ściana boxu pełna - z płyty 18 mm
kolorystyka wg. wzornika KRONOPOL
ciemny kolor płyty - Orzech Milano D2611 BS
jasny kolor płyty - Buk Mangfall jasny D9201 PR
łączenia płyt należy wykonać przy pomocy:
- kołków drewnianych
- śrub typu konfirmat z wgłębieniem imbusowym
- przyklejane zaślepki ozdobno-wykończeniowe do śrub w kolorze danej płyty

A - aluminiowa, matowa nóżka okrągła; Ø = 50 mm; h = 100 mm; regulacja = +20 mm

B - noga meblowa ze stopką regulacji wysokości; materiał aluminium; kolorystyka aluminium/satyna; wys. = 710 mm; Ø = 60 mm; regulacja ~ 20 mm

C - uchwyt wykonany z aluminium (materiał - Al i ZnAl); kolorystyka środek czarny, boczki chromowo-aluminiowe; wys. = 30 mm; szer. = 20 mm, dł. = 168 mm; rozstaw otworów = 160 mm

D - prowadnica szuflady: metalowa; o pełnym wysuwie; teleskopowa budowa prowadnika; na łożyskach kulkowych; z mechanizmem samodociągu i cichego domyku; nośność 45 kg

E - centralny zamek szuflad; materiał - metal

Numer załącznika: 3.15	**Nazwa, nr mebla i nr pom.:** **Biurko z boksem szufladowym** Nr mebla: 43A-14 i 43-11(boks) Nr pomieszczenia: 43A i 43	**Autor projektu:** Mikołaj Sobierajski mikolaj.sobierajski@wat.edu.pl tel.: 261-839-870	**Wymiary:** wymiary podano w **milimetrach [mm]**
Nazwa zadania: Wykonanie, dostawa i montaż mebli biurowych	**Zamawiający:** WOJSKOWA AKADEMIA TECHNICZNA WYDZIAŁ MECHANICZNY ul. W. Urbanowicza 2 b.62 00-908 Warszawa	**Numer rysunku:** Opis Techniczny Przedmiotu Zamówienia Rysunek Nr 15	**Wykonawca:**
Pozycja w SOPZ: 13 i 28 (tylko boks)		**Skala:** 1:10	**Zamawiający:**

BOKS Z SZUFLADAMI

WIDOK FRONT

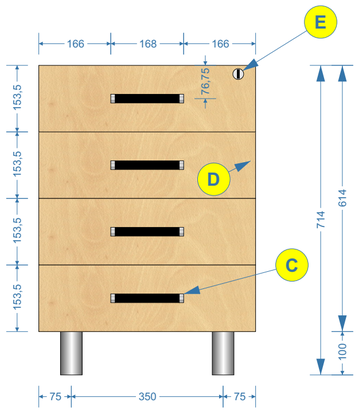

PRZEKRÓJ FRONT

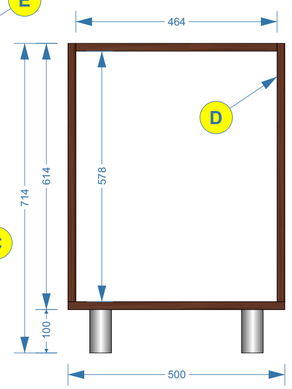

WIDOK LEWY BOK

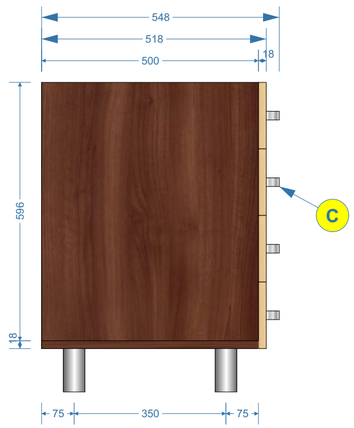

WIDOK PRAWY BOK

WIDOK TYŁ

WIDOK Z GÓRY

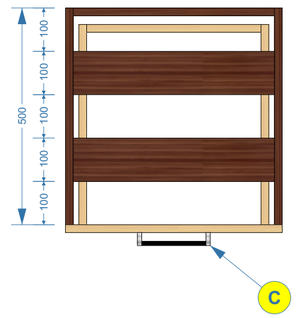

WIDOK OD SPODU

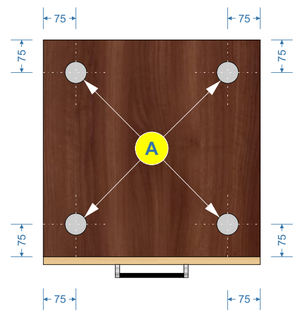

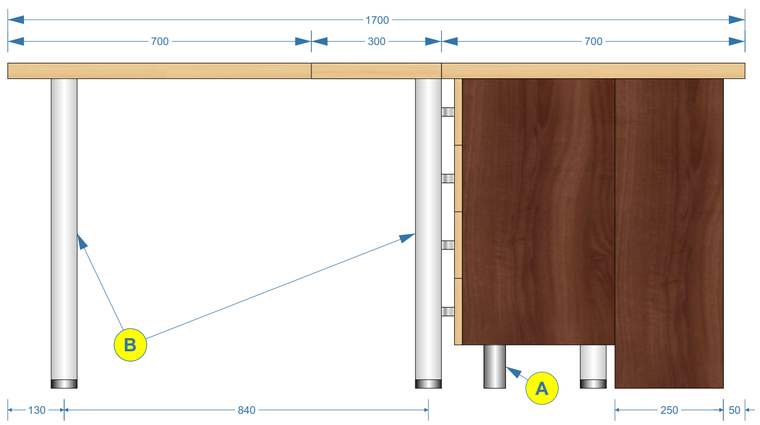

WIDOK Z BOKU

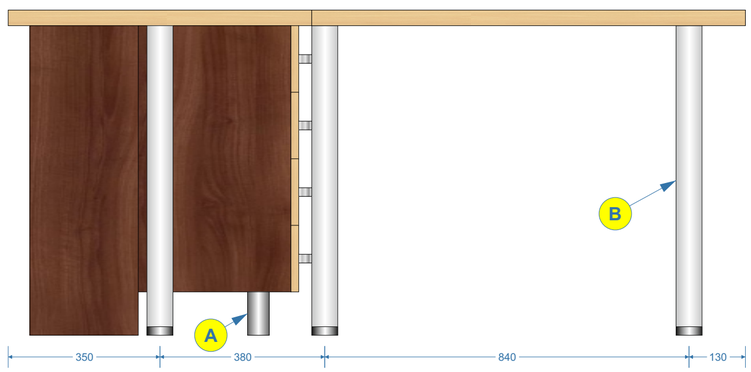

WIDOK Z BOKU

blat stołu z płyty o grubości 36 mm
kolorystyka wg. wzornika KRONOPOL
jasny kolor płyty - Buk Mangfall jasny D9201 PR

A - noga meblowa ze stopką regulacji wysokości; materiał aluminium; kolorystyka aluminium/satyna; wys. = 710 mm; Ø = 60 mm; regulacja ~ 20 mm

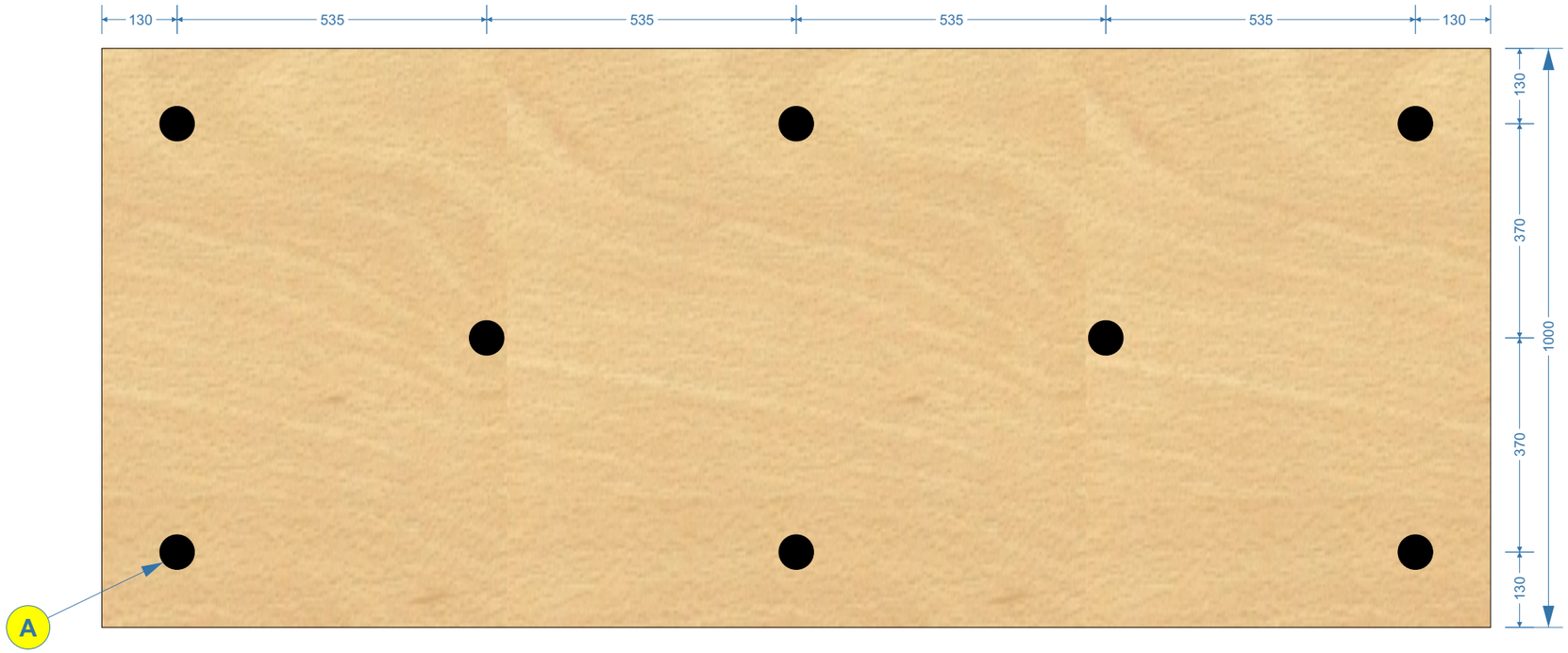

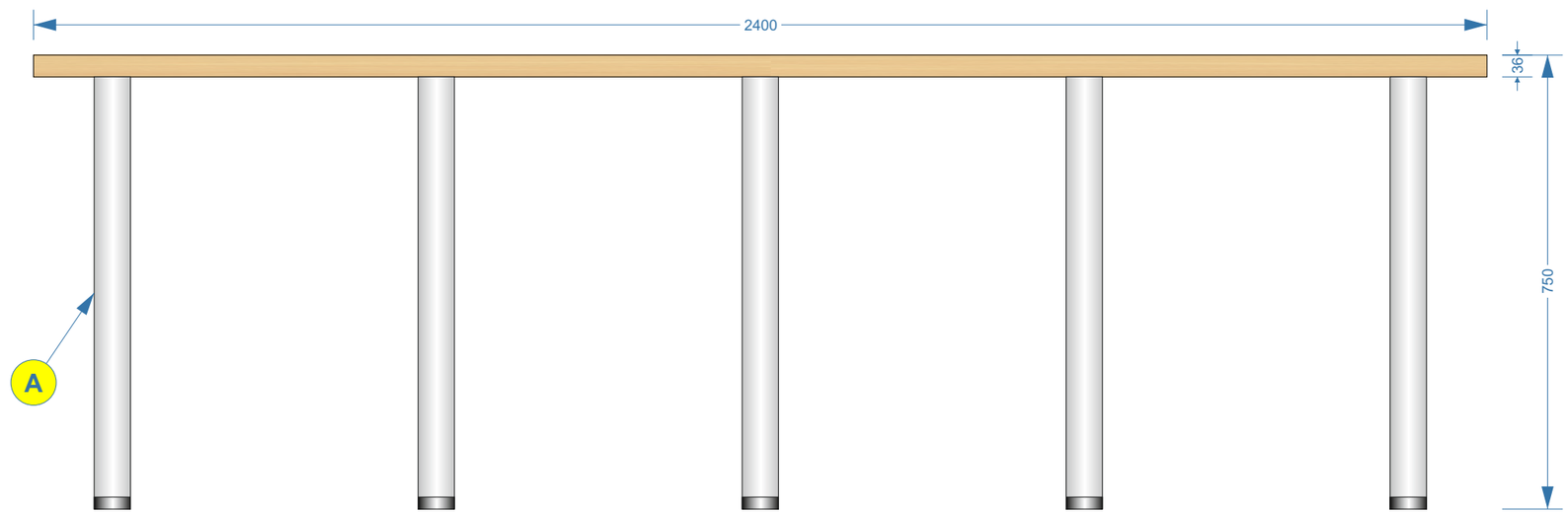

Numer załącznika:

3.16

Nazwa zadania:
Wykonanie, dostawa i montaż mebli biurowych

Pozycja w SOPZ:

14

Nazwa, nr mebla i nr pom.:

Stół

Nr mebla: 43A-15
Nr pomieszczenia: 43A

Zamawiający:
WOJSKOWA AKADEMIA TECHNICZNA
WYDZIAŁ MECHANICZNY
ul. W. Urbanowicza 2 b.62
00-908 Warszawa

Autor projektu:
Mikołaj Sobierajski
mikolaj.sobierajski@wat.edu.pl
tel.: 261-839-870

Numer rysunku:
Opis Techniczny Przedmiotu Zamówienia
Rysunek Nr 16

Skala:

1:10

Wymiary:

wymiary podano w **milimetrach [mm]**

Wykonawca:

Zamawiający:

wszystkie płyty o grubości 18 mm
płyty o grubości 36 mm - na rysunku oznaczone „36mm"
plecy witryny - płyta pilśniowa, biała od wewnątrz
kolorystyka wg. wzornika KRONOPOL
ciemny kolor płyty - Orzech Milano D2611 BS
jasny kolor płyty - Buk Mangfall jasny D9201 PR
półki szklane o grubości 5mm, kolor - bezbarwne
łączenia płyt należy wykonać przy pomocy:
- kołków drewnianych
- śrub typu konfirmat z wgłębieniem imbusowym
- przyklejane zaślepki ozdobno-wykończeniowe do śrub w kolorze danej płyty
podparcie półek należy wykonać przy pomocy:
- metalowy wspornik; ocynk biały; Ø 4 mm

A - półka szklana o grubości 5 mm, bezbarwna

B - uchwyt krawędziowy listwowy z aluminium; rozstaw otworów = 80 mm; dł. 120 mm

C - ramka aluminiowa drzwi frontowych; kolor aluminium; typ ZOBAL Front Z-10 (nr 020 021 05); detal przekroju ramki - skala 1:1

D - wypełnienie ramki frontu meblowego - szkło bezbarwne w pełni przeźroczyste

E - okrągłe nawierzchniowe oprawy oświetleniowe LED (lub wmontowywane w otwory w płycie); kolor obudowy - aluminium; napięcie zasilania zasilacza 230V AC; napięcie zasilania oprawy - 12V DC; moc oprawy - min. 3W; temperatura barwowa - biała neutralna 4000K; strumień światła pojedynczej oprawy min. 280 lm; kąt wiązki światła ~ 120°; źródło światła w komplecie; źródło światła - diody LED (minimum 9 diod w jednej oprawie); Ø = 60 mm; grubość = max 7 mm

UWAGA: Należy dostarczyć i zamontować komplet oświetleniowy o pełnej funkcjonalności, zawierający 6 opraw oświetleniowych, zasilacz, włącznik, okablowanie.

Włącznik należy zamontować na lewej atrapie osłonowej witryny, na standardowej wysokości użytkowej, kolorystycznie powinien być dopasowany do koloru płyty meblowej (w razie braku możliwości dopasowania - czarny).
Wszelkie kable należy poprowadzić w sposób niewidoczny od wnętrza witryny. Wstawienie witryny we wnękę i zastosowanie atrap osłonowych umożliwia swobodne ułożenie okablowania po zewnętrznej stronie mebla.

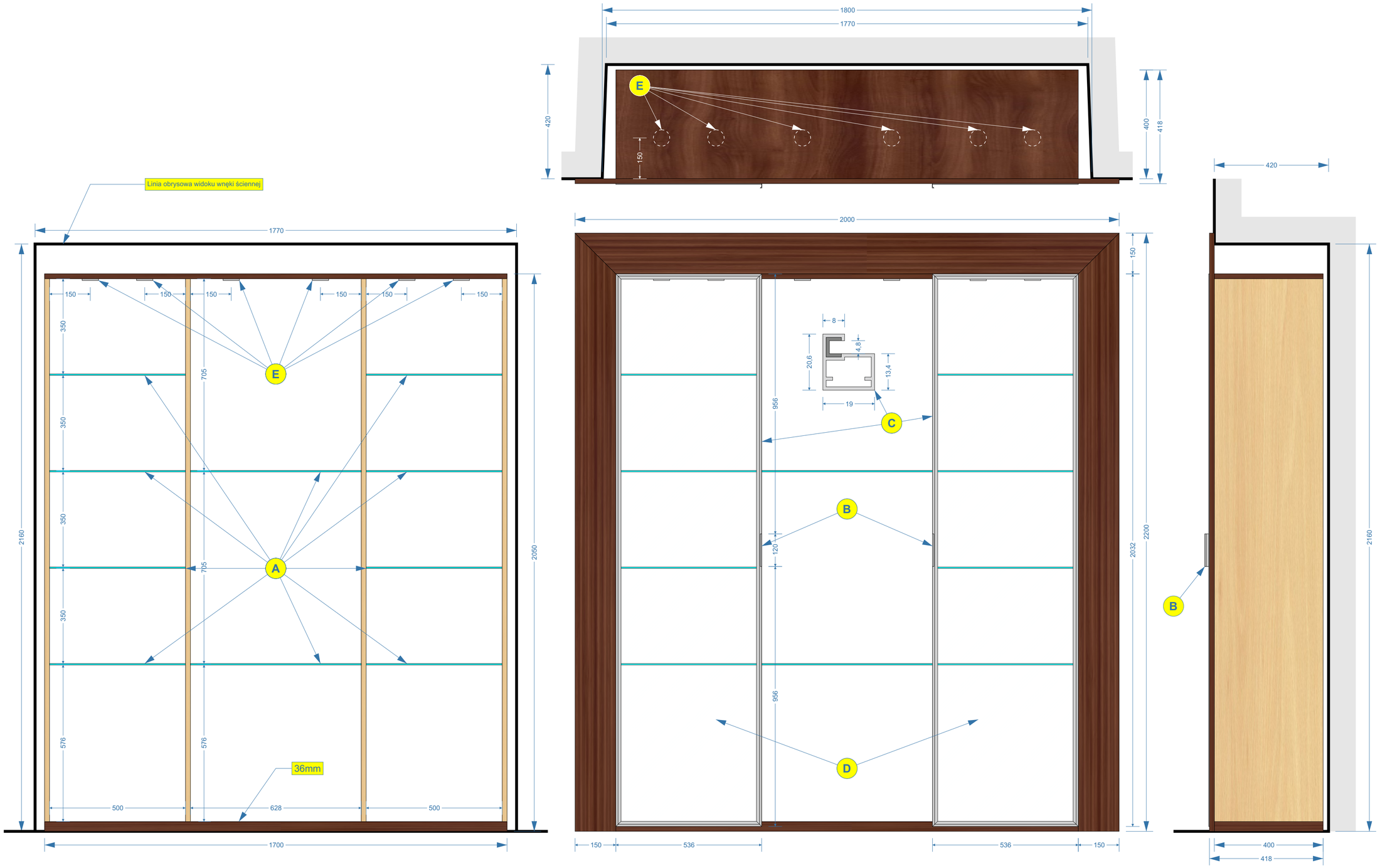

Numer załącznika:
3.17

Nazwa zadania:
Wykonanie, dostawa i montaż mebli biurowych

Pozycja w SOPZ:
15

Nazwa, nr mebla i nr pom.:

Witryna gabinetowa

Nr mebla: 43A-16
Nr pomieszczenia: 43A

Zamawiający:
WOJSKOWA AKADEMIA TECHNICZNA
WYDZIAŁ MECHANICZNY
ul. W. Urbanowicza 2 b.62
00-908 Warszawa

Autor projektu:
Mikołaj Sobierajski
mikolaj.sobierajski@wat.edu.pl
tel.: 261-839-870

Numer rysunku:
Opis Techniczny Przedmiotu Zamówienia
Rysunek Nr 17

Skala:

1:10

Wymiary:

wymiary podano w **milimetrach [mm]**

Wykonawca:

Zamawiający:

Fotel gabinetowy - wymagania:
- szerokie, komfortowe siedzisko i ergonomicznie wyprofilowane oparcie
- komfortowe, wysokie oparcie
- oparcie tapicerowane z obydwu stron
- mechanizm TILT
- mechanizm umożliwiający swobodne kołysanie się
- wymagany kąt wychylenia oparcia - 13°
- możliwość blokady oparcia w pozycji do pracy
- regulacja siły oporu oparcia
- płynna regulacja wysokości krzesła za pomocą podnośnika pneumatycznego
- stalowe, wyprofilowane po łuku (jak na rysunku) podłokietniki z miękkimi, tapicerowanymi nakładkami
- pięcioramienna podstawa wykonana ze stali, chromowana, błyszcząca
- samohamowane kółka do powierzchni dywanowych
- wykończenie - skóra dwoina w kolorze czarnym o grubości w zakresie 1,1 ÷ 1,3 mm
- wymagane wymiary fotela podano na rysunku na dole strony
- szerokość siedziska - 510 mm
- głębokość siedziska - 480 mm
- dostarczony fotel powinien stylem, wyglądem i funkcjonalnością odpowiadać zamieszczonemu na zdjęciach

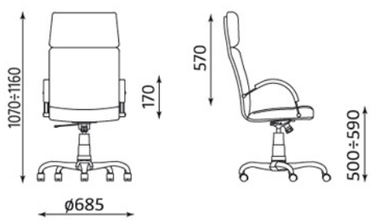

Numer załącznika:

3.18

Nazwa zadania:
Wykonanie, dostawa i montaż mebli biurowych

Pozycja w SOPZ:

16

Nazwa, nr mebla i nr pom.:

Fotel gabinetowy

Nr mebla: 43A-17
Nr pomieszczenia: 43A

Zamawiający:
WOJSKOWA AKADEMIA TECHNICZNA
WYDZIAŁ MECHANICZNY
ul. W. Urbanowicza 2 b.62
00-908 Warszawa

Osoba do kontaktu:
Mikołaj Sobierajski
mikolaj.sobierajski@wat.edu.pl
tel.: 261-839-870

Numer rysunku:
Opis Techniczny Przedmiotu Zamówienia
Rysunek Nr 18

Skala:

Wymiary:

wymiary podano w **milimetrach [mm]**

Wykonawca:

Zamawiający:

Krzesło obrotowe - wymagania:
- uchylny mechanizm ruchowy typu TILT
- mechanizm umożliwiający swobodne bujanie się w fotelu lub jego blokadę w pozycji do pracy
- regulacja siły oporu stawianej przez fotel podczas wychylania się
- pięcioramienna podstawa wykonana ze stali, chromowana, błyszcząca
- kółka do powierzchni dywanowych
- oparcie tapicerowane czarną siatką, a w górnej części wykończone czarną ekoskórą
- oparcie wyposażone w podpórkę lędźwiową o regulowanej wysokości
- podłokietniki z regulowaną wysokością umożliwiające ergonomicznie ułożenie przedramienia pod kątem 90° względem tułowia
- wytrzymałe na obciążenie do 150 kg
- regulacja wysokości siedziska 460 ÷ 560 mm
- wysokość oparcia 720 mm
- wymiary siedziska 490 x 520 mm
- siedzisko tapicerowane tkaniną membranową i w części przedniej ekoskórą
- płynna regulacja wysokości krzesła za pomocą podnośnika pneumatycznego
- dostarczone krzesło powinno stylem, wyglądem i funkcjonalnością odpowiadać zamieszczonemu na zdjęciach

Numer załącznika:

3.19

Nazwa zadania:
Wykonanie, dostawa i montaż mebli biurowych

Pozycja w SOPZ:

17

Nazwa, nr mebla i nr pom.:

Krzesło obrotowe

Nr mebla: 43A-18
Nr pomieszczenia: 43A

Zamawiający:
WOJSKOWA AKADEMIA TECHNICZNA
WYDZIAŁ MECHANICZNY
ul. W. Urbanowicza 2 b.62
00-908 Warszawa

Osoba do kontaktu:
Mikołaj Sobierajski
mikolaj.sobierajski@wat.edu.pl
tel.: 261-839-870

Numer rysunku:
Opis Techniczny Przedmiotu Zamówienia
Rysunek Nr 19

Skala:

Wymiary:

wymiary podano w **milimetrach [mm]**

Wykonawca:

Zamawiający:

Wisząca lampa sufitowa - wymagania:
- źródło światła - panel LED
- źródło światła i zasilanie źródła - na wyposażeniu
- barwa światła - ciepła biel (3000 K)
- strumień świetlny - min. 2700 lm
- biała osłona rozpraszająca światło
- moc źródła światła łącznie - min. 34W
- zasilanie z sieci o napięciu - 230V AC
- stopień ochrony - IP20
- klasa ochronności - II
- klasa efektywności energetycznej - A+
- podwieszenie - wymagane minimum 120 cm
- pojedynczy punkt podwieszenia z wbudowanym systemem zasilania i przyłącza prądu, z maks. dwoma linkami
- kształt podłużny - długość min. 120 cm, szerokość 10 cm, grubość ~ 1-2 cm
- materiał: metal, akryl
- kolor obudowy i zawiesia: satynowany nikiel
- wymagana stylistyka lampy została przedstawiona na zdjęciach poniżej

np.: Lampa wisząca RORY z panelem LED (9987031) - lub równoważna

Jako równoważne parametry będę rozpatrywane:
- strumień świetlny w zakresie 2700 ÷ 2900 lm
- moc źródła światła w zakresie 34W ÷ 40W
- podwieszenie w zakresie 120 cm ÷ 130 cm
- długość w zakresie 120 cm ÷ 140 cm
- szerokość w zakresie 10 cm ÷ 15 cm
- grubość w zakresie 1 cm ÷ 5 cm

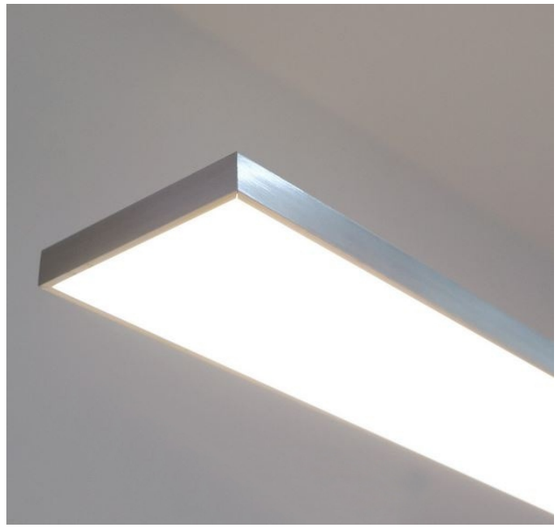

Numer załącznika:
3.20

Nazwa zadania:
Wykonanie, dostawa i montaż mebli biurowych

Pozycja w SOPZ:
18

Nazwa, nr mebla i nr pom.:

Lampa sufitowa wisząca z panelem LED
Nr mebla: 43A-19
Nr pomieszczenia: 43A

Zamawiający:
WOJSKOWA AKADEMIA TECHNICZNA
WYDZIAŁ MECHANICZNY
ul. W. Urbanowicza 2 b.62
00-908 Warszawa

Osoba do kontaktu:
Mikołaj Sobierajski
mikolaj.sobierajski@wat.edu.pl
tel.: 261-839-870

Numer rysunku:
Opis Techniczny Przedmiotu Zamówienia
Rysunek Nr 20

Skala:

Wymiary:

wymiary podano w **milimetrach [mm]**

Wykonawca:

Zamawiający:

wszystkie płyty o grubości 18 mm
płyty o grubości 36 mm - na rysunku oznaczone „36mm"
plecy szafy - płyta pilśniowa, biała od wewnątrz
kolorystyka wg. wzornika KRONOPOL
ciemny kolor płyty - Orzech Milano D2611 BS
łączenia płyt należy wykonać przy pomocy:
- kołków drewnianych
- śrub typu konfirmat z wgłębieniem imbusowym
- przyklejane zaślepki ozdobno-wykończeniowe do śrub w kolorze danej płyty
podparcie półek należy wykonać przy pomocy:
- metalowy wspornik; ocynk biały; Ø 4 mm

A - aluminiowa, matowa nóżka okrągła; Ø = 50 mm; h = 100 mm; regulacja = +20 mm

B - uchwyt krawędziowy listwowy z aluminium; rozstaw otworów = 80 mm; dł. 120 mm

C - ramka aluminiowa drzwi frontowych; kolor aluminium; typ ZOBAL Front Z-10 (nr 020 021 05); detal przekroju ramki - skala 1:1

D - wypełnienie ramki frontu meblowego - szkło matowe LACOMAT classic (półprzeźroczyste - odcień bieli)

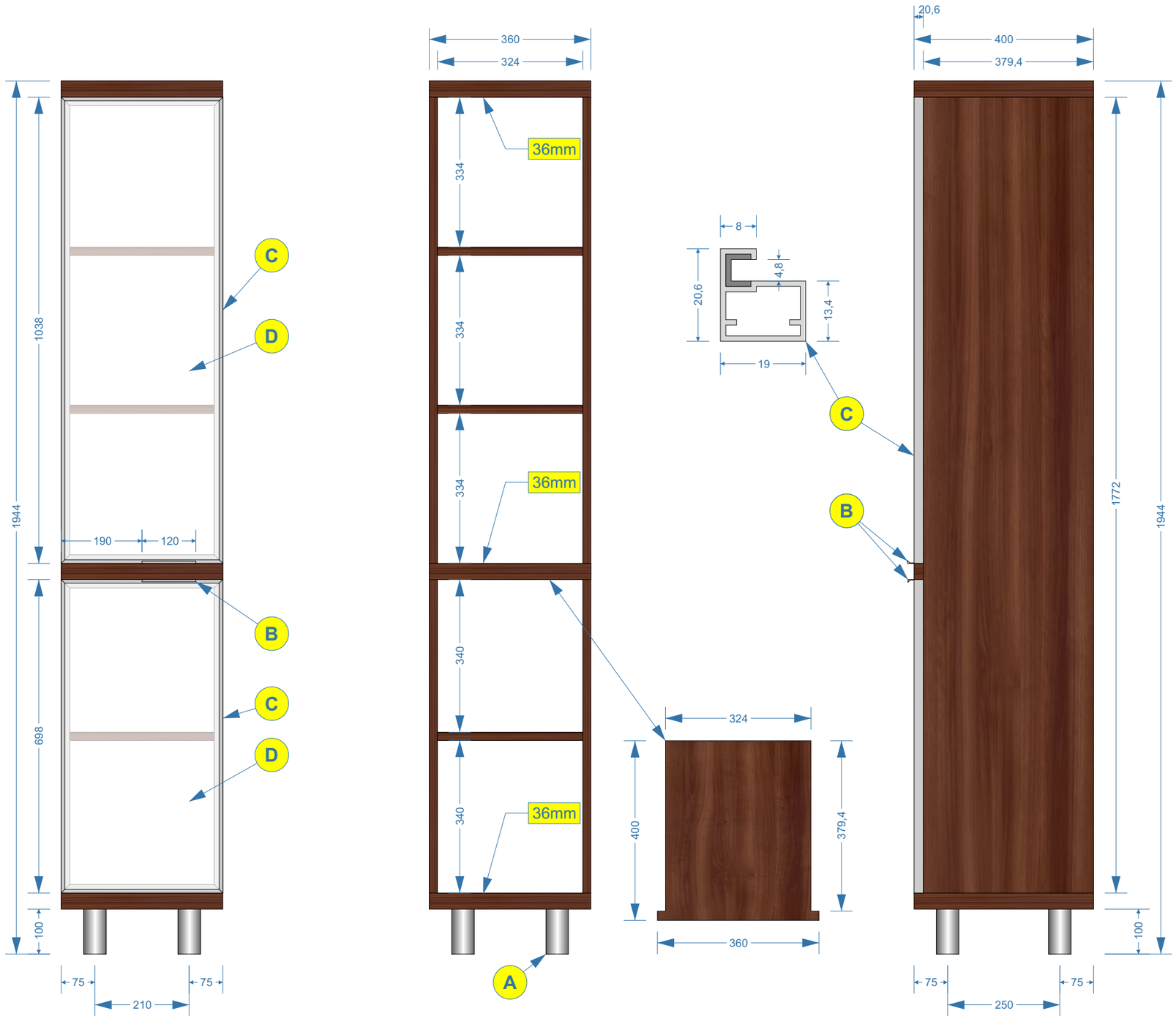

Numer załącznika:
3.21

Nazwa zadania:
Wykonanie, dostawa i montaż mebli biurowych

Pozycja w SOPZ:
19

Nazwa, nr mebla i nr pom.:

Szafa biurowa

Nr mebla: 43-01
Nr pomieszczenia: 43

Zamawiający:
WOJSKOWA AKADEMIA TECHNICZNA
WYDZIAŁ MECHANICZNY
ul. W. Urbanowicza 2 b.62
00-908 Warszawa

Autor projektu:
Mikołaj Sobierajski
mikolaj.sobierajski@wat.edu.pl
tel.: 261-839-870

Numer rysunku:
Opis Techniczny Przedmiotu Zamówienia
Rysunek Nr 21

Skala:

1:10

Wymiary:

wymiary podano w **milimetrach [mm]**

Wykonawca:

Zamawiający:

wszystkie płyty o grubości 18 mm
płyty o grubości 36 mm - na rysunku oznaczone „36mm"
plecy szafy - płyta pilśniowa, biała od wewnątrz
kolorystyka wg. wzornika KRONOPOL
ciemny kolor płyty - Orzech Milano D2611 BS
jasny kolor płyty - Buk Mangfall jasny D9201 PR
łączenia płyt należy wykonać przy pomocy:
- kołków drewnianych
- śrub typu konfirmat z wgłębieniem imbusowym
- przyklejane zaślepki ozdobno-wykończeniowe do śrub w kolorze danej płyty
podparcie półek należy wykonać przy pomocy:
- metalowy wspornik; ocynk biały; Ø 4 mm

A - aluminiowa, matowa nóżka okrągła; Ø = 50 mm; h = 100 mm; regulacja = +20 mm

B - uchwyt wykonany z aluminium (materiał - Al i ZnAl); kolorystyka środek czarny, boczki chromowo-aluminiowe; wys. = 30 mm; szer. = 20 mm, dł. = 168 mm; rozstaw otworów = 160 mm

C - wieszak ubraniowy, wysuwny; wykonany z prętów metalowych - chrom/nikiel, błyszczących, elementy zawieszenia tworzywo

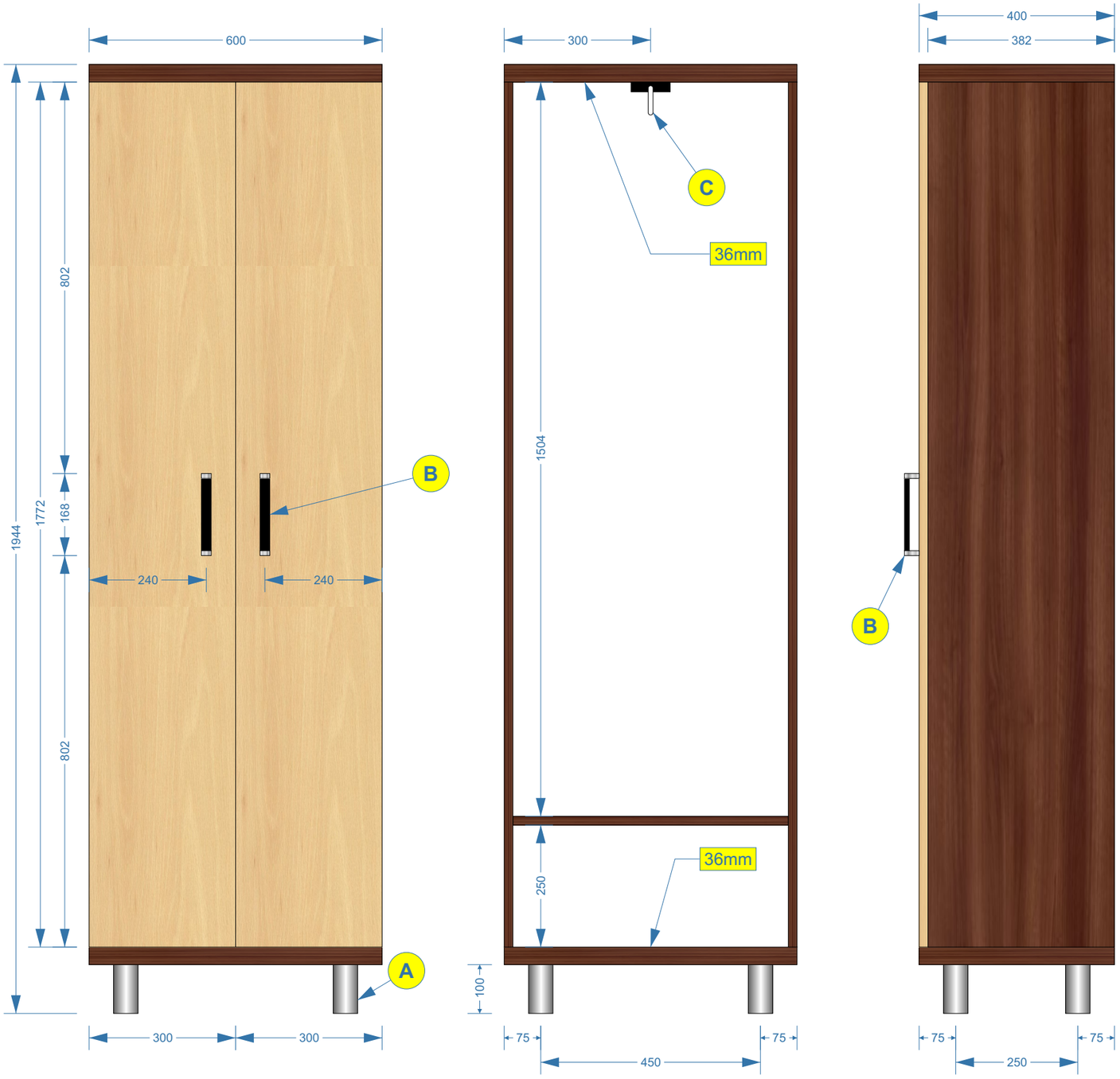

Numer załącznika:
3.22

Nazwa zadania:
Wykonanie, dostawa i montaż mebli biurowych

Pozycja w SOPZ:
20

Nazwa, nr mebla i nr pom.:

Szafa ubraniowa

Nr mebla: 43-02
Nr pomieszczenia: 43

Zamawiający:
WOJSKOWA AKADEMIA TECHNICZNA
WYDZIAŁ MECHANICZNY
ul. W. Urbanowicza 2 b.62
00-908 Warszawa

Autor projektu:
Mikołaj Sobierajski
mikolaj.sobierajski@wat.edu.pl
tel.: 261-839-870

Numer rysunku:
Opis Techniczny Przedmiotu Zamówienia
Rysunek Nr 22

Skala:

1:10

Wymiary:

wymiary podano w **milimetrach [mm]**

Wykonawca:

Zamawiający:

wszystkie płyty o grubości 18 mm
płyty o grubości 36 mm - na rysunku oznaczone „36mm"
plecy szafy - płyta pilśniowa, biała od wewnątrz
kolorystyka wg. wzornika KRONOPOL
ciemny kolor płyty - Orzech Milano D2611 BS
łączenia płyt należy wykonać przy pomocy:
- kołków drewnianych
- śrub typu konfirmat z wgłębieniem imbusowym
- przyklejane zaślepki ozdobno-wykończeniowe do śrub w kolorze danej płyty
podparcie półek należy wykonać przy pomocy:
- metalowy wspornik; ocynk biały; Ø 4 mm

A - aluminiowa, matowa nóżka okrągła; Ø = 50 mm; h = 100 mm; regulacja = +20 mm

B - uchwyt krawędziowy listwowy z aluminium; rozstaw otworów = 80 mm; dł. 120 mm

C - ramka aluminiowa drzwi frontowych; kolor aluminium; typ ZOBAL Front Z-10 (nr 020 021 05); detal przekroju ramki - skala 1:1

D - wypełnienie ramki frontu meblowego - szkło matowe LACOMAT classic (półprzeźroczyste - odcień bieli)

UWAGA: głębokość tej szafy wynosi **340 mm**

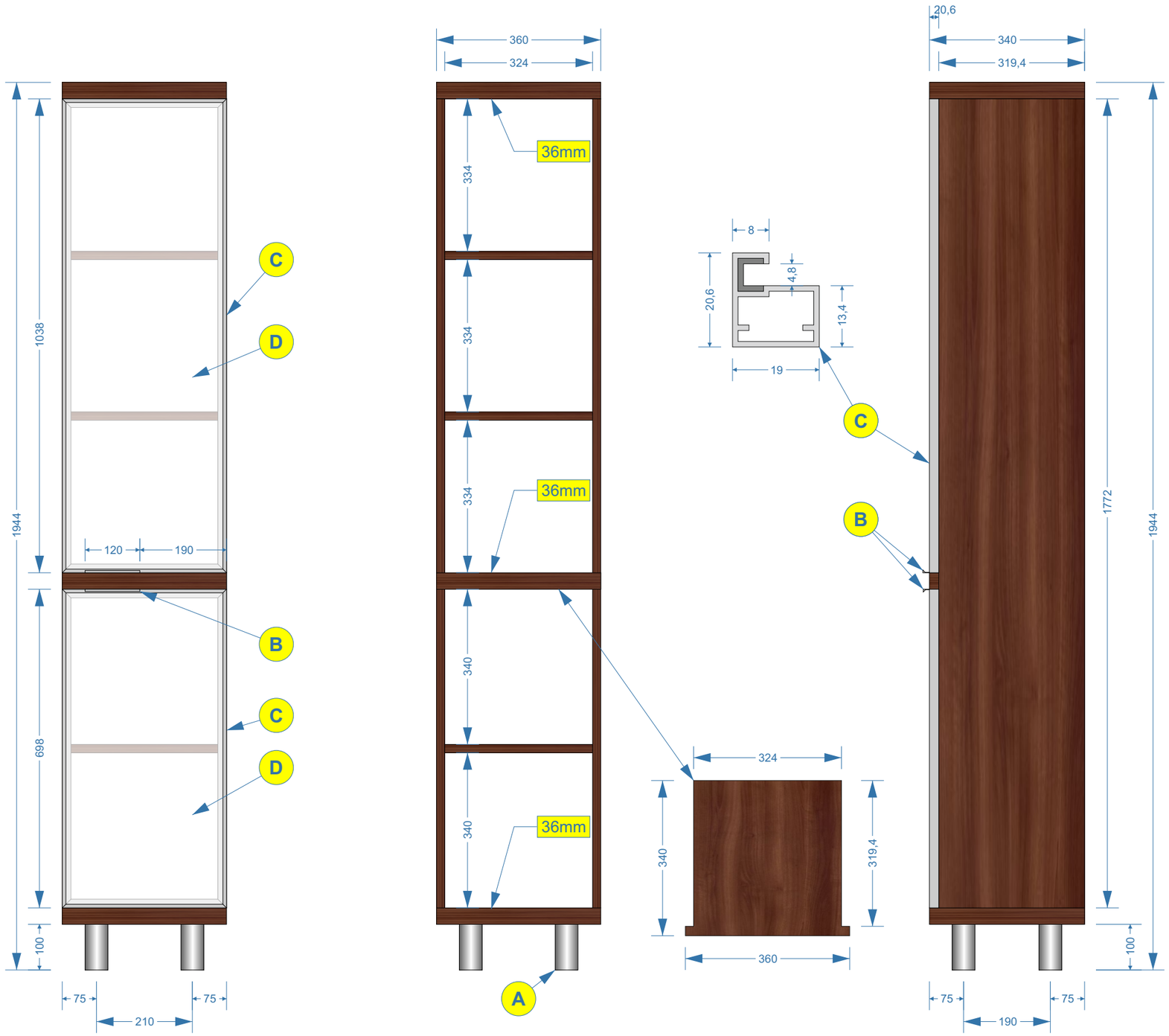

Numer załącznika:
3.23

Nazwa zadania:
Wykonanie, dostawa i montaż mebli biurowych

Pozycja w SOPZ:
21

Nazwa, nr mebla i nr pom.:

Szafa biurowa

Nr mebla: 43-03
Nr pomieszczenia: 43

Zamawiający:
WOJSKOWA AKADEMIA TECHNICZNA
WYDZIAŁ MECHANICZNY
ul. W. Urbanowicza 2 b.62
00-908 Warszawa

Autor projektu:
Mikołaj Sobierajski
mikolaj.sobierajski@wat.edu.pl
tel.: 261-839-870

Numer rysunku:
Opis Techniczny Przedmiotu Zamówienia
Rysunek Nr 23

Skala:

1:10

Wymiary:

wymiary podano w **milimetrach [mm]**

Wykonawca:

Zamawiający:

UWAGA: Szafy po ustawieniu i wypoziomowaniu należy skręcić ze sobą za pomocą złącza śrubowego do płyt meblowych.

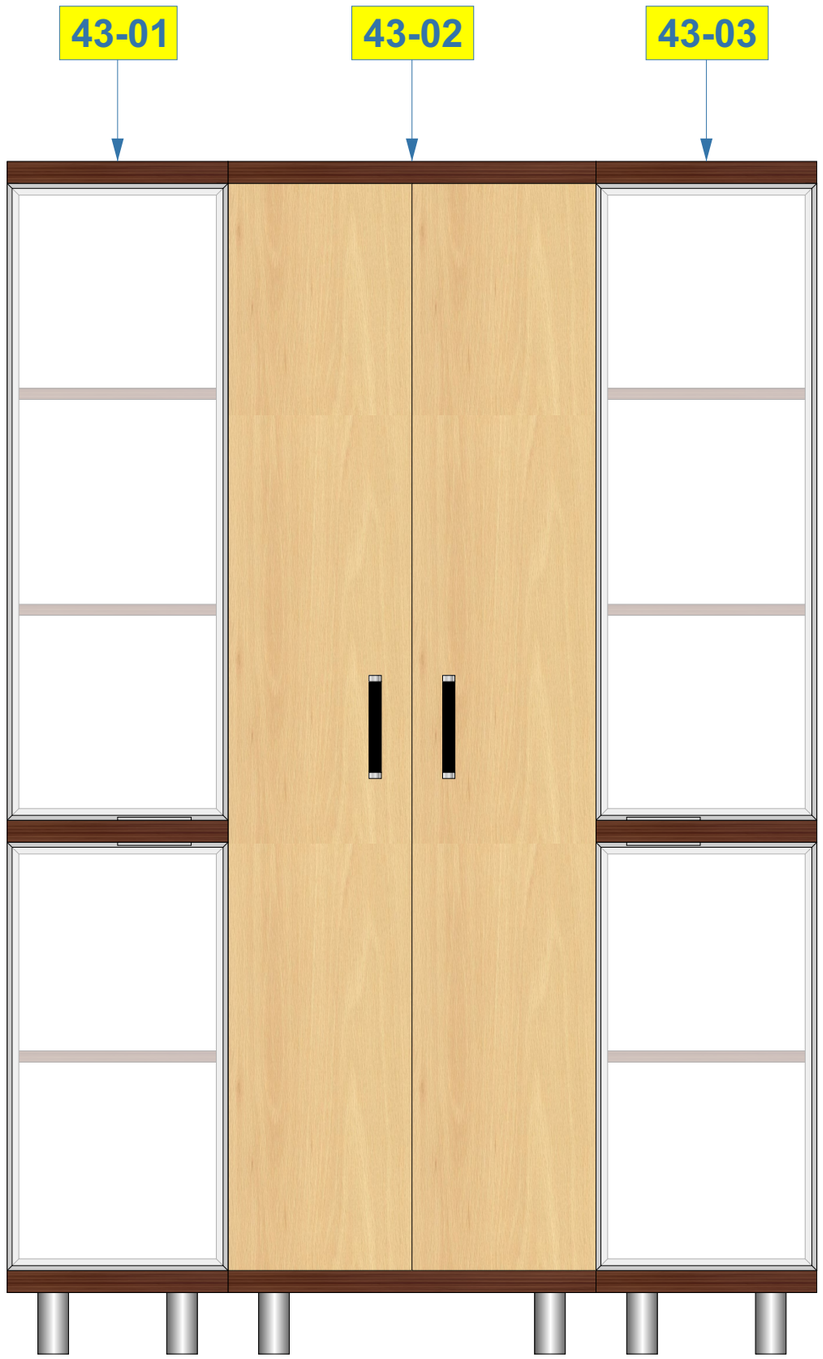

Numer załącznika:
3.24

Nazwa zadania:
Wykonanie, dostawa i montaż mebli biurowych

Pozycja w SOPZ:
wizualizacja ustawienia mebli z pozycji 19 ÷ 21

Nazwa, nr mebla i nr pom.:

Wizualizacja ustawienia mebli
Nr mebla: 43-01/02/03
Nr pomieszczenia: 43

Zamawiający:
WOJSKOWA AKADEMIA TECHNICZNA
WYDZIAŁ MECHANICZNY
ul. W. Urbanowicza 2 b.62
00-908 Warszawa

Autor projektu:
Mikołaj Sobierajski
mikolaj.sobierajski@wat.edu.pl
tel.: 261-839-870

Numer rysunku:
Opis Techniczny Przedmiotu Zamówienia
Rysunek Nr 24

Skala:

1:10

Wymiary:

wymiary podano w **milimetrach [mm]**

Wykonawca:

Zamawiający:

wszystkie płyty o grubości 18 mm
płyty o grubości 36 mm - na rysunku oznaczone „36mm"
plecy szafy - płyta pilśniowa, biała od wewnątrz
kolorystyka wg. wzornika KRONOPOL
ciemny kolor płyty - Orzech Milano D2611 BS
jasny kolor płyty - Buk Mangfall jasny D9201 PR
łączenia płyt należy wykonać przy pomocy:
- kołków drewnianych
- śrub typu konfirmat z wgłębieniem imbusowym
- przyklejane zaślepki ozdobno-wykończeniowe do śrub w kolorze danej płyty

podparcie półek należy wykonać przy pomocy:
- metalowy wspornik; ocynk biały; Ø 4 mm

A - aluminiowa, matowa nóżka okrągła; Ø = 50 mm; h = 100 mm; regulacja = +20 mm

B - uchwyt krawędziowy listwowy z aluminium; rozstaw otworów = 80 mm; dł. 120 mm

C - uchwyt wykonany z aluminium (materiał - Al i ZnAl); kolorystyka środek czarny, boczki chromowo-aluminiowe; wys. = 30 mm; szer. = 20 mm, dł. = 168 mm; rozstaw otworów = 160 mm

D - ramka aluminiowa drzwi frontowych; kolor aluminium; typ ZOBAL Front Z-10 (nr 020 021 05); detal przekroju ramki - skala 1:1

E - wypełnienie ramki frontu meblowego - szkło matowe LACOMAT classic (półprzeźroczyste - odcień bieli)

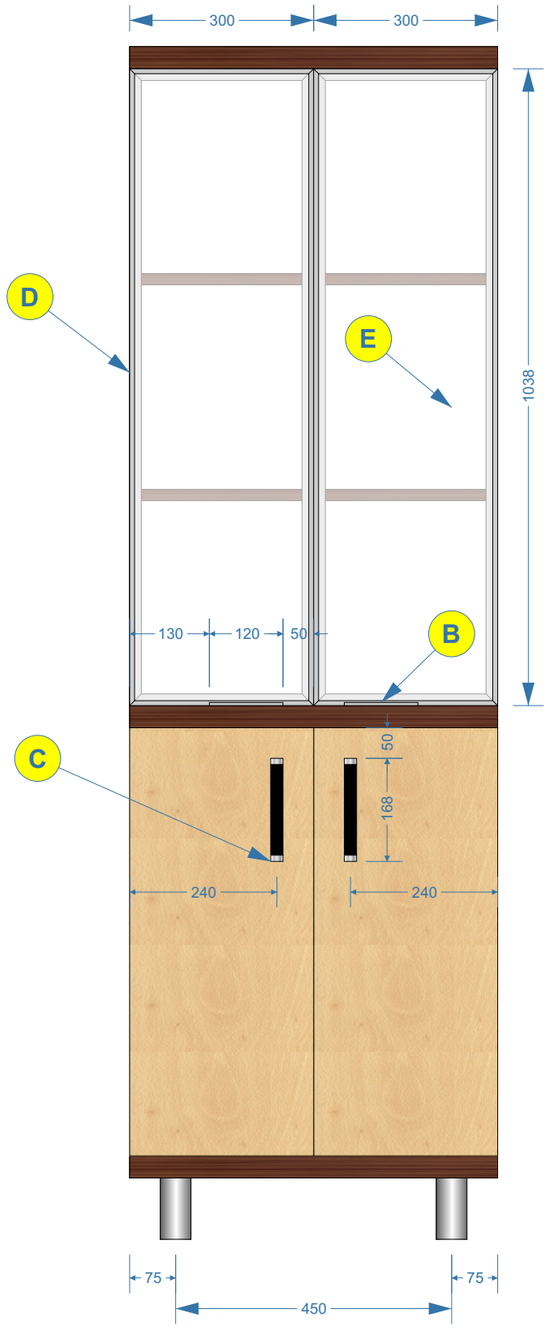

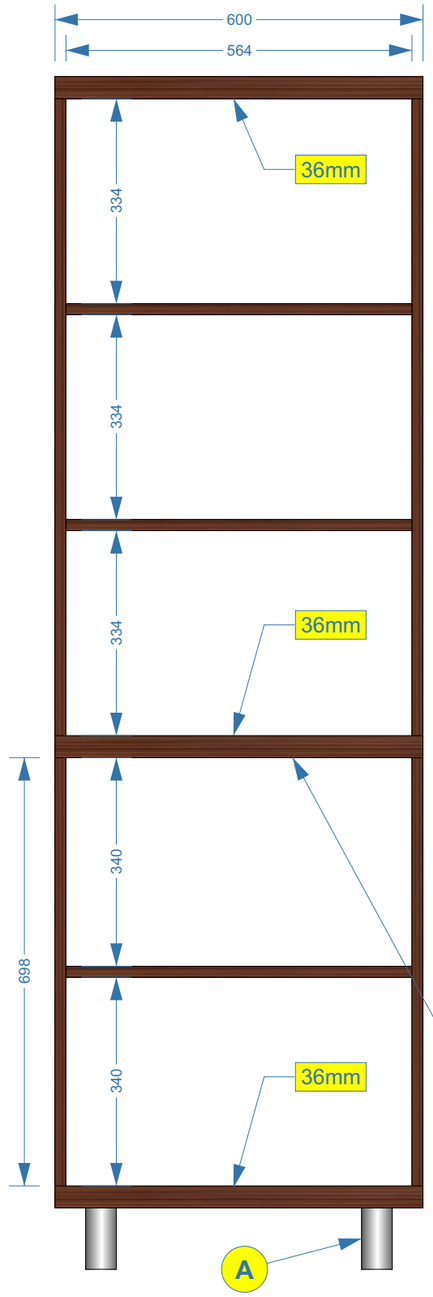

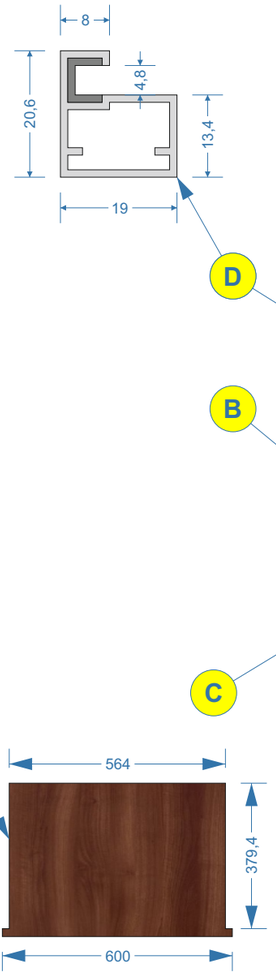

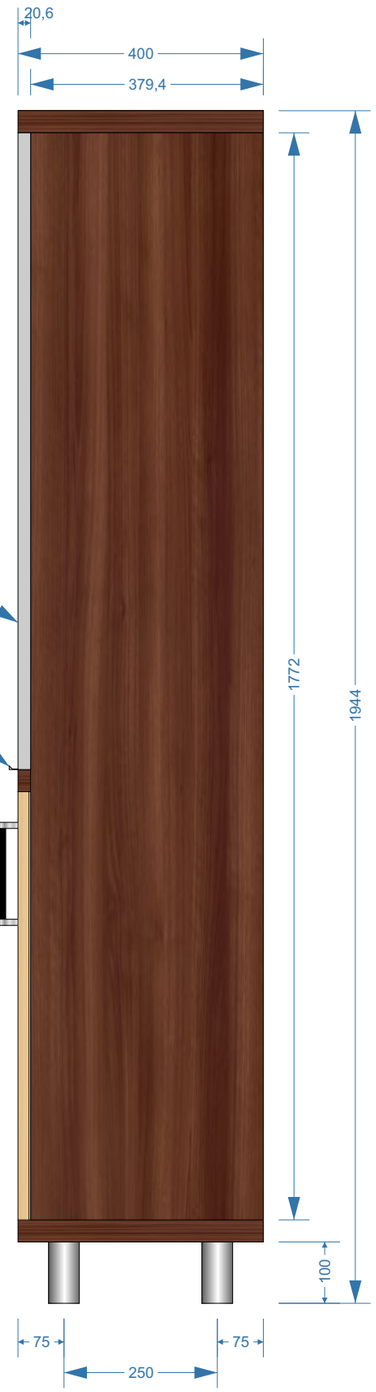

Numer załącznika:

3.25

Nazwa zadania:
Wykonanie, dostawa i montaż mebli biurowych

Pozycja w SOPZ:

22

Nazwa, nr mebla i nr pom.:

Szafa biurowa

Nr mebla: 43-05
Nr pomieszczenia: 43

Zamawiający:
WOJSKOWA AKADEMIA TECHNICZNA
WYDZIAŁ MECHANICZNY
ul. W. Urbanowicza 2 b.62
00-908 Warszawa

Autor projektu:
Mikołaj Sobierajski
mikolaj.sobierajski@wat.edu.pl
tel.: 261-839-870

Numer rysunku:
Opis Techniczny Przedmiotu Zamówienia
Rysunek Nr 25

Skala:

1:10

Wymiary:

wymiary podano w **milimetrach [mm]**

Wykonawca:

Zamawiający:

wszystkie płyty o grubości 18 mm
płyty o grubości 36 mm - na rysunku oznaczone „36mm"
plecy boksu - płyta pilśniowa, biała od wewnątrz (tylko za koszem CARGO)
część boksu za lodówką - bez pleców
kolorystyka wg. wzornika KRONOPOL
ciemny kolor płyty - Orzech Milano D2611 BS
jasny kolor płyty - Buk Mangfall jasny D9201 PR
łączenia płyt należy wykonać przy pomocy:
- kołków drewnianych
- śrub typu konfirmat z wgłębieniem imbusowym
- przyklejane zaślepki ozdobno-wykończeniowe do śrub w kolorze danej płyty

A - uchwyt wykonany z aluminium (materiał - Al i ZnAl); kolorystyka środek czarny, boczki chromowo-aluminiowe; wys. = 30 mm; szer. = 20 mm, dł. = 168 mm; rozstaw otworów = 160 mm

B - kosz typu cargo - z minimum dwoma drucianymi półkami, zapewniający pełen wysuw z dociągiem, dopasowany do szafek o zewnętrznej szerokości 60 cm, minimalna głębokość 588 mm, wykonany z metalu, kolor - chrom, wyposażony w: prowadnice kulkowe z miękkim dociągiem; mocowanie frontu regulowane w trzech płaszczyznach; system mocowania kosza poprzez wpinanie, bez użycia narzędzi, typu CLICK; opcja zamontowania dodatkowej półki; minimalna ładowność systemu - 20 kg
UWAGA: wraz z koszem cargo należy dostarczyć wkład szufladowy na sztućce, wykonany z tworzywa, o wymirach umożliwiających wstawienie do górnej półki kosza (np.: szer. - 330 mm, głęb. - 430 mm, wys. - 45 mm; kolor biały)

C - lodówka (**UWAGA: lodówka nie jest przedmiotem zamówienia, zamieszczona na rysunku w celach informacyjnych**)

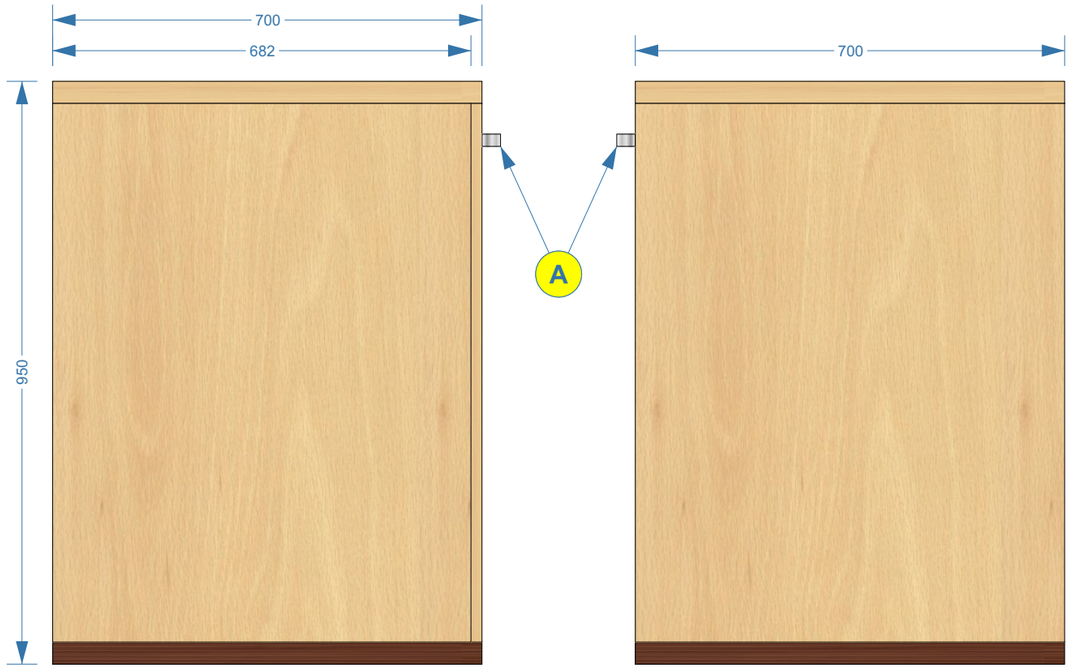

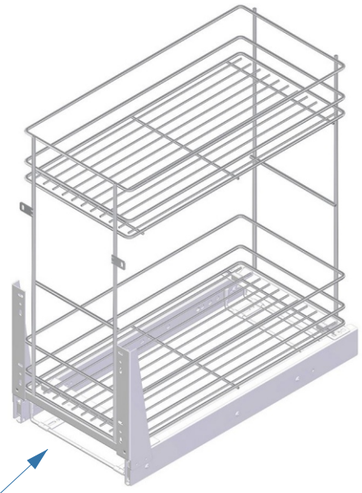

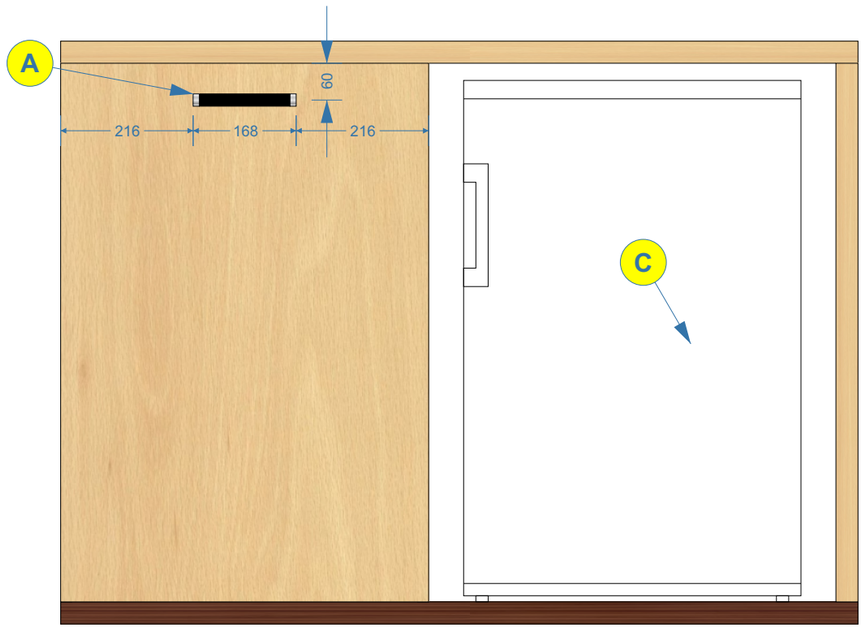

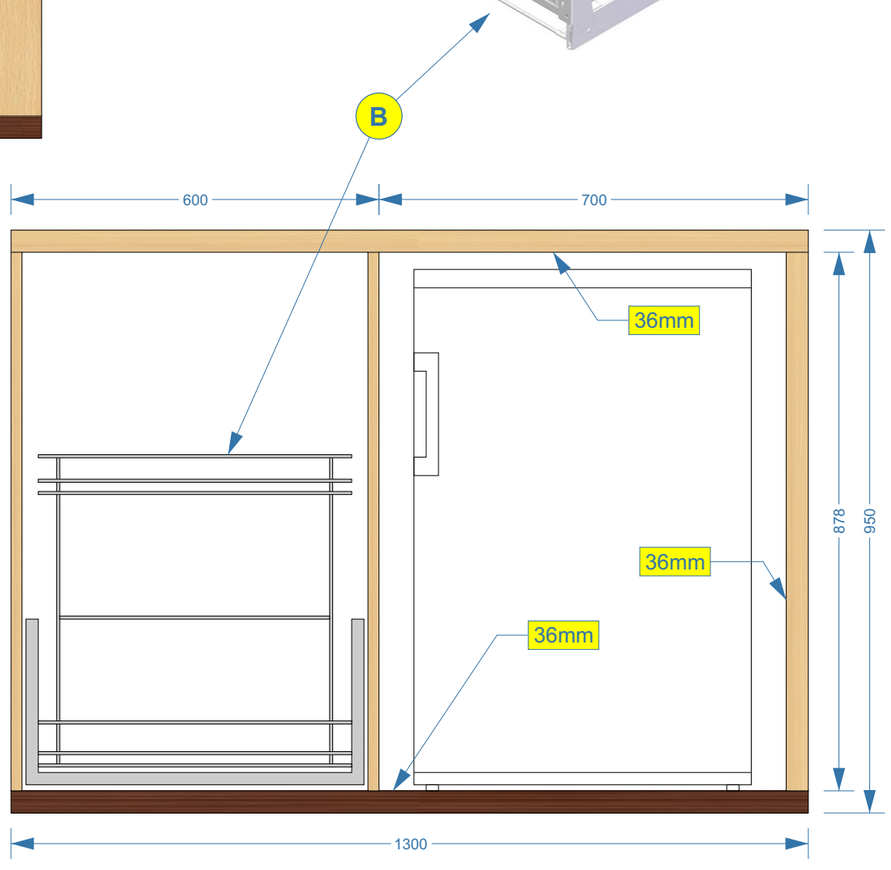

Numer załącznika:
3.26

Nazwa zadania:
Wykonanie, dostawa i montaż mebli biurowych

Pozycja w SOPZ:
23

Nazwa, nr mebla i nr pom.:
Zestaw gospodarczy - boks
Nr mebla: 43-06
Nr pomieszczenia: 43

Zamawiający:
WOJSKOWA AKADEMIA TECHNICZNA
WYDZIAŁ MECHANICZNY
ul. W. Urbanowicza 2 b.62
00-908 Warszawa

Autor projektu:
Mikołaj Sobierajski
mikolaj.sobierajski@wat.edu.pl
tel.: 261-839-870

Numer rysunku:
Opis Techniczny Przedmiotu Zamówienia
Rysunek Nr 26

Skala:
1:10

Wymiary:
wymiary podano w **milimetrach [mm]**

Wykonawca:

Zamawiający:

wszystkie płyty o grubości 18 mm
plecy szafki - płyta pilśniowa, biała od wewnątrz
kolorystyka wg. wzornika KRONOPOL
ciemny kolor płyty - Orzech Milano D2611 BS
jasny kolor płyty - Buk Mangfall jasny D9201 PR
łączenia płyt należy wykonać przy pomocy:
- kołków drewnianych
- śrub typu konfirmat z wgłębieniem imbusowym
- przyklejane zaślepki ozdobno-wykończeniowe do śrub w kolorze danej płyty

A - uchwyt wykonany z aluminium (materiał - Al i ZnAl); kolorystyka środek czarny, boczki chromowo-aluminiowe; wys. = 30 mm; szer. = 20 mm, dł. = 168 mm; rozstaw otworów = 160 mm

B - podnośnik pneumatyczny do frontów szafkowych podnoszonych do góry; umożliwiający otwarcie frontu o kąt do 90°

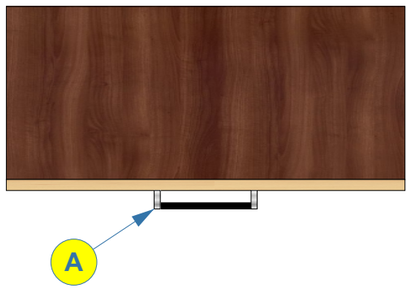

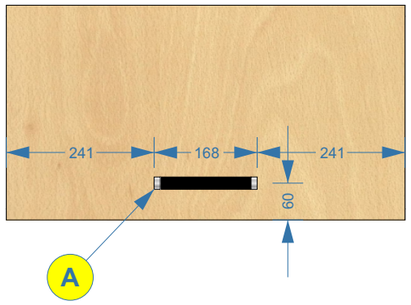

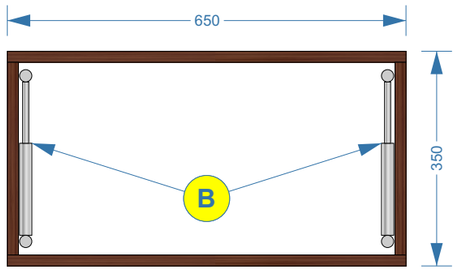

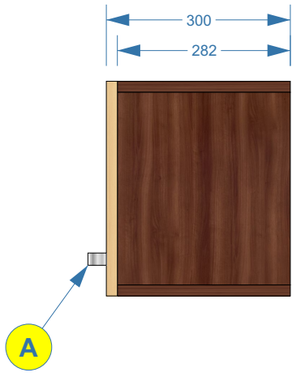

Numer załącznika:

3.27

Nazwa zadania:
Wykonanie, dostawa i montaż mebli biurowych

Pozycja w SOPZ:

24

Nazwa, nr mebla i nr pom.:

Zestaw gospodarczy - szafka wisząca
Nr mebla: 43-07
Nr pomieszczenia: 43

Zamawiający:
WOJSKOWA AKADEMIA TECHNICZNA
WYDZIAŁ MECHANICZNY
ul. W. Urbanowicza 2 b.62
00-908 Warszawa

Autor projektu:
Mikołaj Sobierajski
mikolaj.sobierajski@wat.edu.pl
tel.: 261-839-870

Numer rysunku:
Opis Techniczny Przedmiotu Zamówienia
Rysunek Nr 27

Skala:

1:10

Wymiary:

wymiary podano w **milimetrach [mm]**

Wykonawca:

Zamawiający:

płyta o grubości 36 mm
kolorystyka wg. wzornika KRONOPOL
ciemny kolor płyty - Orzech Milano D2611 BS

A - Potrójny aluminiowy profil oświetleniowy LED z podwójnie anodowanego aluminium, wyposażony w taśmy lub listwy o szerokości do 12,8 mm ze źródłem światła LED (o barwie białej naturalnej - rozjaśniające 3500K ÷ 4000K i jasności 1000lm ÷ 2000lm), kanały z LED osłonięte specjalnymi przesłonami wykonanymi z poliwęglanu o mlecznej barwie (na rys. **B**), brzegi krańcowe kanałów zasłonięte specjalnymi dedykowanymi zaślepkami polipropylenowymi zabezpieczającymi kanały z LED przed kurzem, profil osadzony we wpuście wykonanym w płycie meblowej za pomocą taśmy lub kleju montażowego.
Oświetlenie należy dostarczyć z niezbędnym zasilaczem sieciowym na napięcie (230V AC), wtykiem do zasilania, kablami oraz włącznikiem zamontowanym pod szafką wiszącą (dokładne miejsce montażu włącznika zostanie ustalone w trakcie montażu).

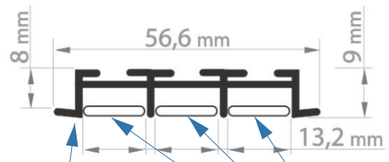

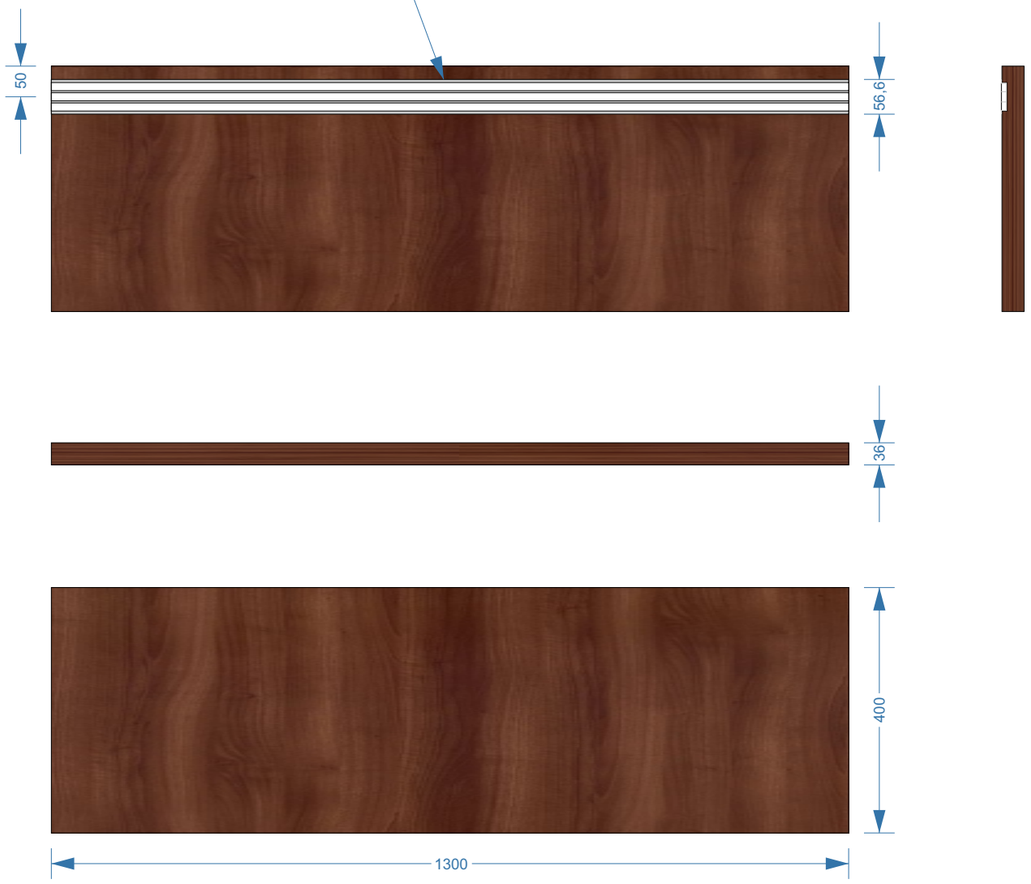

Numer załącznika:
3.28

Nazwa zadania:
Wykonanie, dostawa i montaż mebli biurowych

Pozycja w SOPZ:
25

Nazwa, nr mebla i nr pom.:
Zestaw gospodarczy - top oświetleniowy
Nr mebla: 43-08
Nr pomieszczenia: 43

Zamawiający:
WOJSKOWA AKADEMIA TECHNICZNA
WYDZIAŁ MECHANICZNY
ul. W. Urbanowicza 2 b.62
00-908 Warszawa

Autor projektu:
Mikołaj Sobierajski
mikolaj.sobierajski@wat.edu.pl
tel.: 261-839-870

Numer rysunku:
Opis Techniczny Przedmiotu Zamówienia
Rysunek Nr 28

Skala:
1:10

Wymiary:
wymiary podano w **milimetrach [mm]**

Wykonawca:

Zamawiający:

UWAGA: Szafy po ustawieniu i wypoziomowaniu należy skręcić ze sobą za pomocą złącza śrubowego do płyt meblowych.

Numer załącznika:
3.29

Nazwa zadania:
Wykonanie, dostawa i montaż mebli biurowych

Pozycja w SOPZ:
wizualizacja ustawienia mebli z pozycji 2, 22 ÷ 25

Nazwa, nr mebla i nr pom.:

Wizualizacja ustawienia mebli
Nr mebla: 43-04/05/06/07/08
Nr pomieszczenia: 43

Zamawiający:
WOJSKOWA AKADEMIA TECHNICZNA
WYDZIAŁ MECHANICZNY
ul. W. Urbanowicza 2 b.62
00-908 Warszawa

Autor projektu:
Mikołaj Sobierajski
mikolaj.sobierajski@wat.edu.pl
tel.: 261-839-870

Numer rysunku:
Opis Techniczny Przedmiotu Zamówienia
Rysunek Nr 29

Skala:

1:10

Wymiary:

wymiary podano w **milimetrach [mm]**

Wykonawca:

Zamawiający:

wszystkie płyty o grubości 18 mm
płyty o grubości 36 mm - na rysunku oznaczone „36mm”
plecy szafki - płyta meblowa o gr 18 mm,
wpuszczona w wewnętrzne światło szafki w celu usztywnienia
kolorystyka wg. wzornika KRONOPOL
jasny kolor płyty - Buk Mangfall jasny D9201 PR
łączenia płyt należy wykonać przy pomocy:
- kołków drewnianych
- śrub typu konfirmat z wgłębieniem imbusowym
- przyklejane zaślepki ozdobno-wykończeniowe do śrub w kolorze danej płyty

A - uchwyt wykonany z aluminium (materiał - Al i ZnAl); kolorystyka środek czarny, boczki chromowo-aluminiowe; wys. = 30 mm; szer. = 20 mm, dł. = 168 mm; rozstaw otworów = 160 mm

B - obrotowe kółko meblowe z hamulcem; płytka mocująca wykonana z metalu; minimalna wymagana nośność statyczna kółka - 80 kg, nośność dynamiczna - 50 kg; bieżnia kółka do powierzchni miękkich typu wykładzina

C - plecy szafki wykonane z płyty meblowej o gr. 18 mm, wpuszczone w wewnętrzne światło szafki w celu usztywnienia

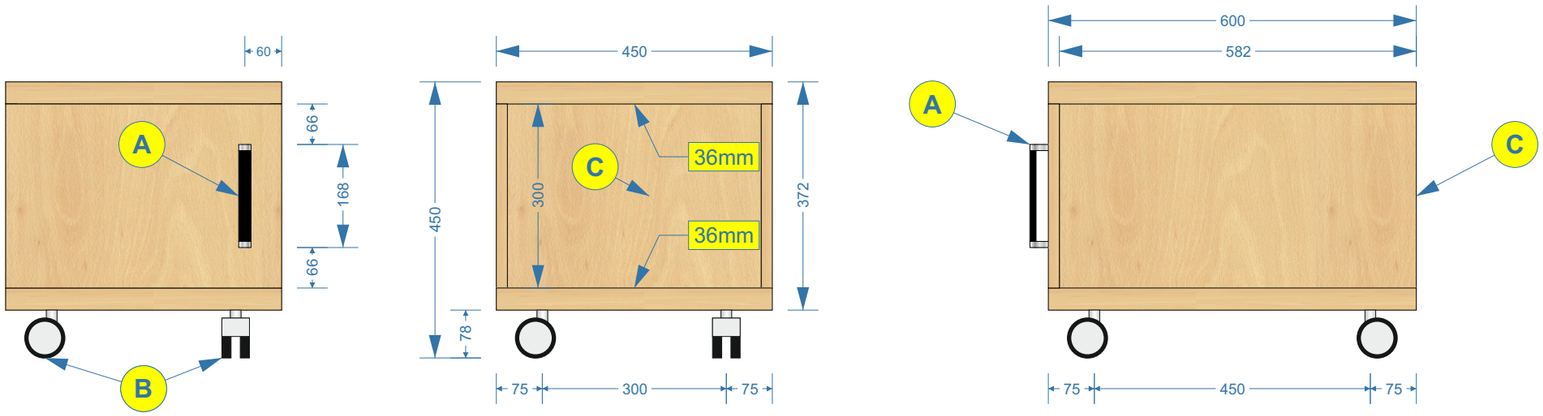

Numer załącznika:
3.30

Nazwa zadania:
Wykonanie, dostawa i montaż mebli biurowych

Pozycja w SOPZ:
26

Nazwa, nr mebla i nr pom.:

Szafka pod ksero

Nr mebla: 43-09
Nr pomieszczenia: 43

Zamawiający:
WOJSKOWA AKADEMIA TECHNICZNA
WYDZIAŁ MECHANICZNY
ul. W. Urbanowicza 2 b.62
00-908 Warszawa

Autor projektu:
Mikołaj Sobierajski
mikolaj.sobierajski@wat.edu.pl
tel.: 261-839-870

Numer rysunku:
Opis Techniczny Przedmiotu Zamówienia
Rysunek Nr 30

Skala:

1:10

Wymiary:

wymiary podano w **milimetrach [mm]**

Wykonawca:

Zamawiający:

wszystkie płyty o grubości 18 mm
płyty o grubości 36 mm - na rysunku oznaczone „36mm"
kolorystyka wg. wzornika KRONOPOL
ciemny kolor płyty - Orzech Milano D2611 BS
jasny kolor płyty - Buk Mangfall jasny D9201 PR
łączenia płyt należy wykonać przy pomocy:
- kołków drewnianych
- śrub typu konfirmat z wgłębieniem imbusowym
- przyklejane zaślepki ozdobno-wykończeniowe do śrub w kolorze danej płyty

A - półka na klawiaturę komputerową, wykonana z płyty meblowej o gr 18 mm, kolor płyty wg. wzornika KRONOPOL jasny kolor płyty - Buk Mangfall jasny D9201 PR
całkowity wymiar półki na klawiaturę (wraz z prowadnicami) szerokość - 700 mm, głębokość - 350 mm
prowadnice półki wykonane ze stali ocynkowanej w kolorze srebrnym, głębokość zsuniętych prowadnic - 350 mm, prowadnica musi zapewniać wysuw półki - min. 75% (tj. ~ 260 mm) poza krawędź blatu górnego, wymagane są kulkowe łożyska prowadnicy oraz montowanie pod blatem stolika za pomocą zespolonych z prowadnicą kątowników umożliwiających regulację wysokości półki,

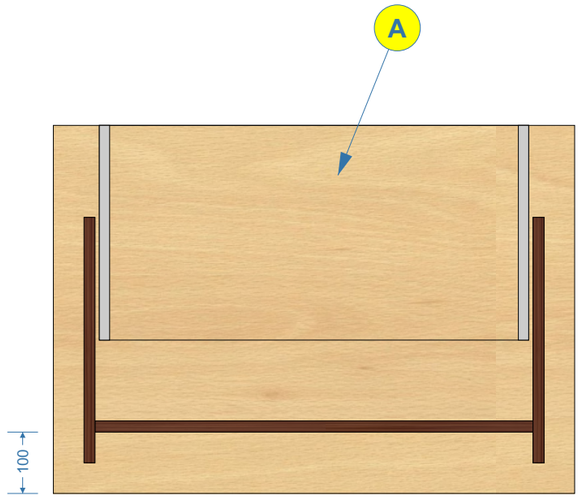

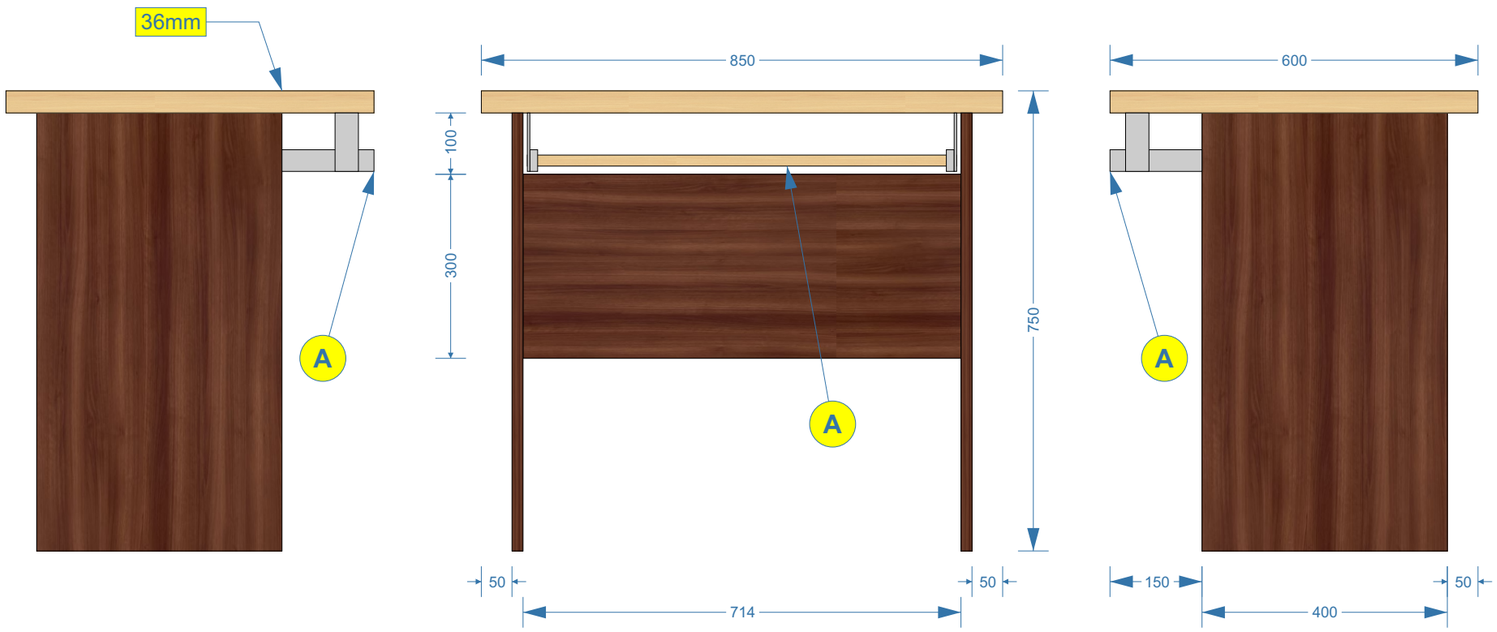

Numer załącznika:
3.31

Nazwa zadania:
Wykonanie, dostawa i montaż mebli biurowych

Pozycja w SOPZ:
27

Nazwa, nr mebla i nr pom.:

Stolik pod komputer

Nr mebla: 43-10; 42-03
Nr pomieszczenia: 43; 42

Zamawiający:
WOJSKOWA AKADEMIA TECHNICZNA
WYDZIAŁ MECHANICZNY
ul. W. Urbanowicza 2 b.62
00-908 Warszawa

Autor projektu:
Mikołaj Sobierajski
mikolaj.sobierajski@wat.edu.pl
tel.: 261-839-870

Numer rysunku:
Opis Techniczny Przedmiotu Zamówienia
Rysunek Nr 31

Skala:

1:10

Wymiary:

wymiary podano w **milimetrach [mm]**

Wykonawca:

Zamawiający:

blat biurka i nadstawki oraz poprzeczne płyty podstawy o grubości 36 mm
płyta czołowa i pozostałe o grubości 18 mm
kolorystyka wg. wzornika KRONOPOL
ciemny kolor płyty - Orzech Milano D2611 BS
jasny kolor płyty - Buk Mangfall jasny D9201 PR
łączenia płyt należy wykonać przy pomocy:
- kołków drewnianych
- śrub typu konfirmat z wgłębieniem imbusowym
- przyklejane zaślepki ozdobno-wykończeniowe do śrub w kolorze danej płyty

A - noga meblowa ze stopką regulacji wysokości; materiał aluminium; kolorystyka aluminium/satyna; wys. = 710 mm; Ø = 60 mm; regulacja ~ 20 mm

B - box z szufladami - szczegółowy projekt w załączniku Nr 3.15

Numer załącznika: 3.32	**Nazwa, nr mebla i nr pom.:** **Biurko z nadstawką i boksem szufladowym** Nr mebla: 43-11 Nr pomieszczenia: 43	**Autor projektu:** Mikołaj Sobierajski mikolaj.sobierajski@wat.edu.pl tel.: 261-839-870	**Wymiary:** wymiary podano w **milimetrach [mm]**
Nazwa zadania: Wykonanie, dostawa i montaż mebli biurowych	**Zamawiający:** WOJSKOWA AKADEMIA TECHNICZNA WYDZIAŁ MECHANICZNY ul. W. Urbanowicza 2 b.62 00-908 Warszawa	**Numer rysunku:** Opis Techniczny Przedmiotu Zamówienia Rysunek Nr 32	**Wykonawca:**
Pozycja w SOPZ: 28		**Skala:** 1:10	**Zamawiający:**

WIDOK NADSTAWKI OD SPODU

WIDOK PŁASZCZYZNY CZOŁOWEJ

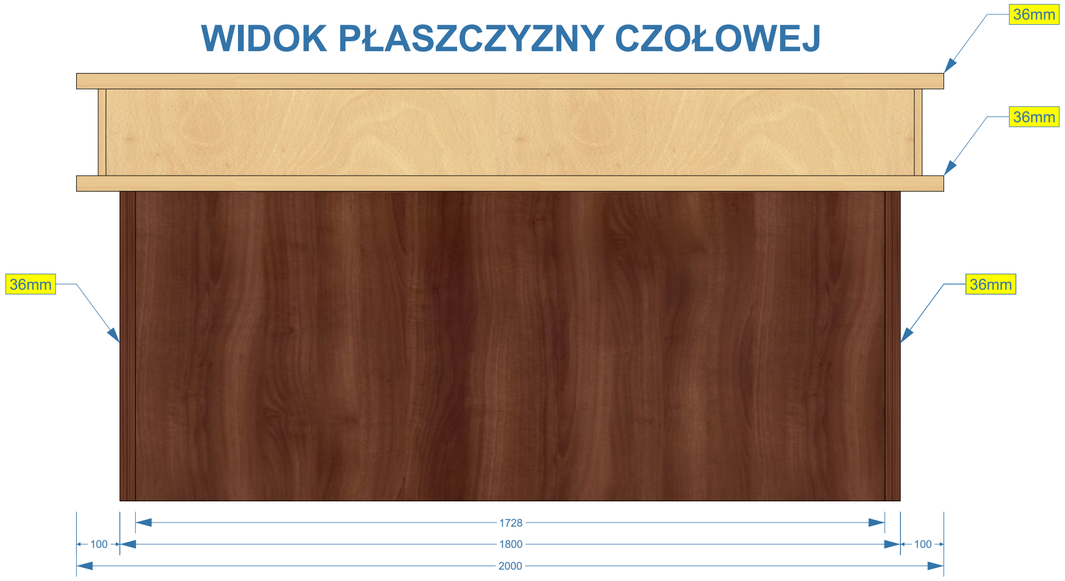

WIDOK Z LEWEJ

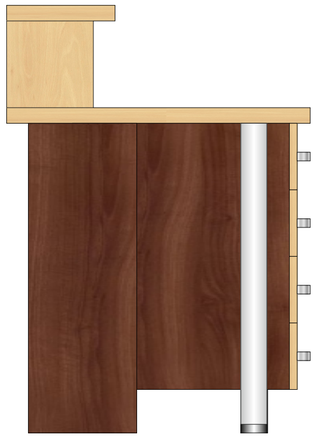

WIDOK OD SPODU

WIDOK Z GÓRY

WIDOK OD PRZODU

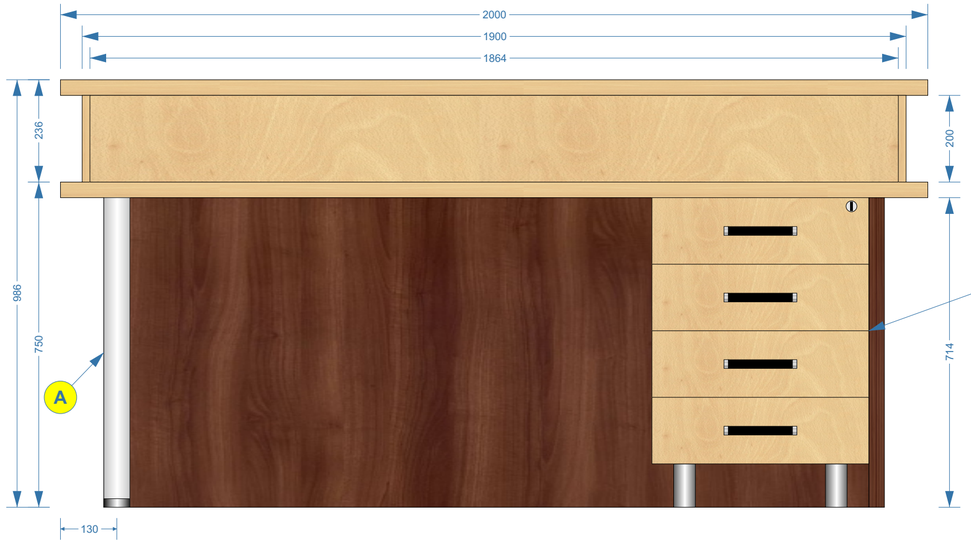

WIDOK Z PRAWEJ

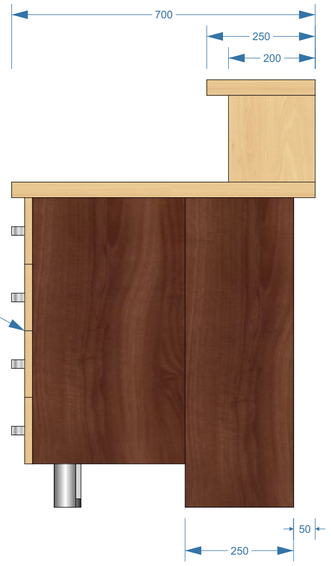

blat stołu z płyty o grubości 36 mm
kolorystyka wg. wzornika KRONOPOL
jasny kolor płyty - Buk Mangfall jasny D9201 PR

A - noga meblowa ze stopką regulacji wysokości; materiał aluminium; kolorystyka aluminium/satyna; wys. = 710 mm; Ø = 60 mm; regulacja ~ 20 mm

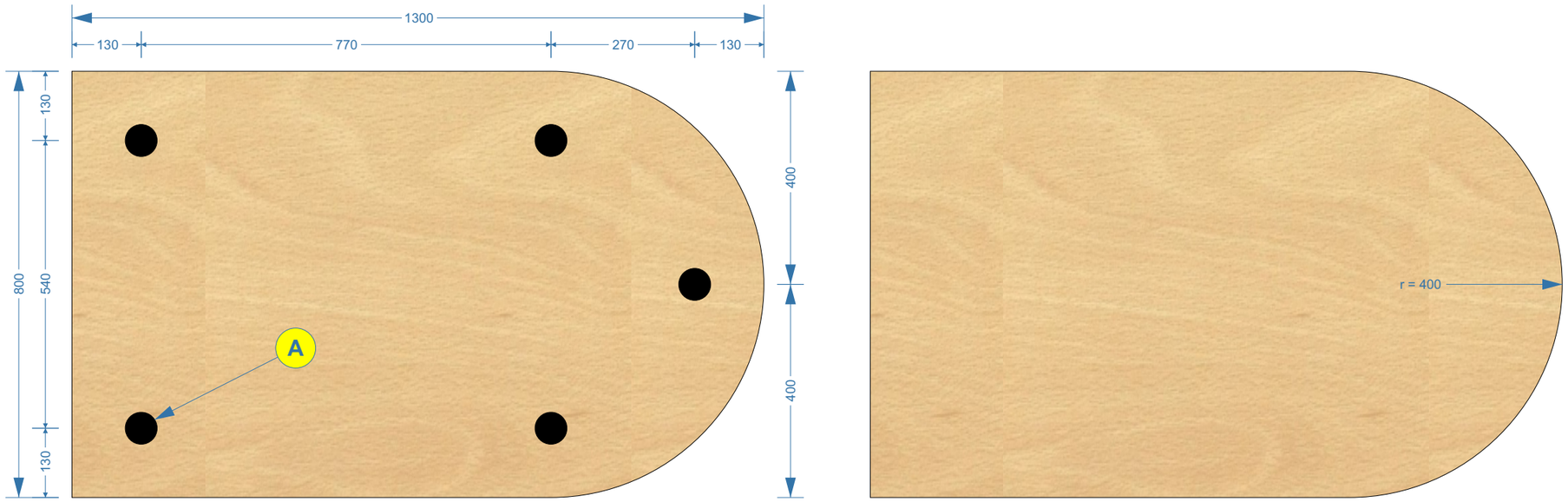

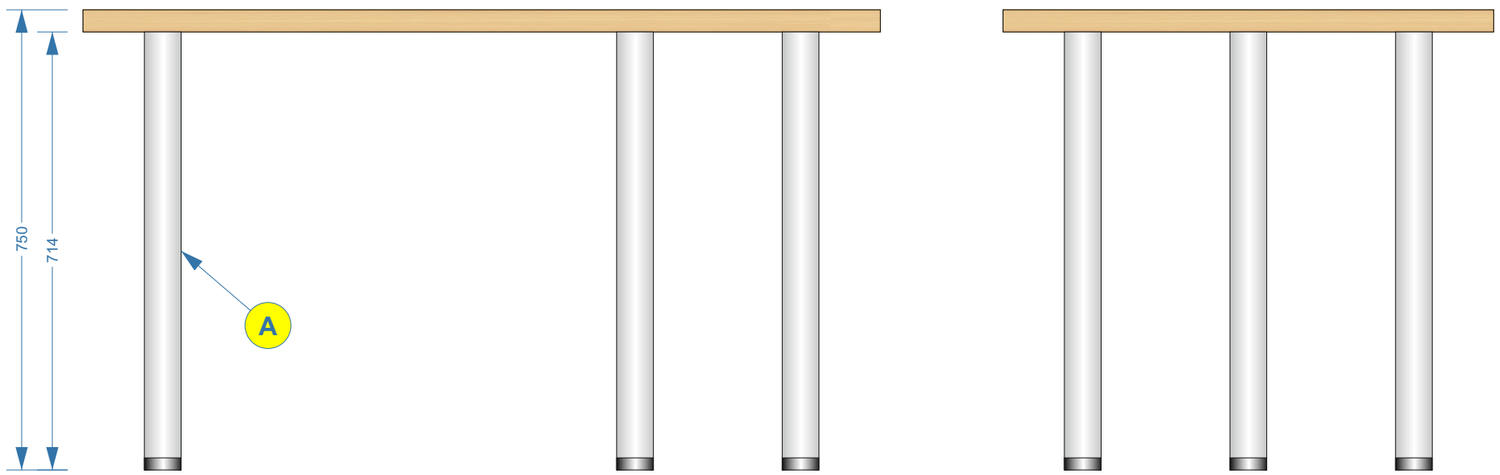

Numer załącznika:

3.33

Nazwa zadania:
Wykonanie, dostawa i montaż mebli biurowych

Pozycja w SOPZ:

29

Nazwa, nr mebla i nr pom.:

Stół

Nr mebla: 43-12
Nr pomieszczenia: 43

Zamawiający:
WOJSKOWA AKADEMIA TECHNICZNA
WYDZIAŁ MECHANICZNY
ul. W. Urbanowicza 2 b.62
00-908 Warszawa

Autor projektu:
Mikołaj Sobierajski
mikolaj.sobierajski@wat.edu.pl
tel.: 261-839-870

Numer rysunku:
Opis Techniczny Przedmiotu Zamówienia
Rysunek Nr 33

Skala:

1:10

Wymiary:

wymiary podano w **milimetrach [mm]**

Wykonawca:

Zamawiający:

wszystkie płyty o grubości 18 mm
plecy szafki - płyta pilśniowa, biała od wewnątrz
kolorystyka wg. wzornika KRONOPOL
ciemny kolor płyty - Orzech Milano D2611 BS
łączenia płyt należy wykonać przy pomocy:
- kołków drewnianych
- śrub typu konfirmat z wgłębieniem imbusowym
- przyklejane zaślepki ozdobno-wykończeniowe do śrub w kolorze danej płyty

A - ramka aluminiowa drzwi frontowych; kolor aluminium; typ ZOBAL Front Z-10 (nr 020 021 05)

B - uchwyt krawędziowy listwowy z aluminium; rozstaw otworów = 80 mm; dł. 120 mm

C - wypełnienie ramki frontu meblowego - szkło matowe LACOMAT classic (półprzeźroczyste - odcień bieli)

D - przegródki o grubości 6 mm wykonane ze sklejki w kolorze naturalnym

PRZEKRÓJ A-A

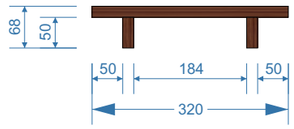

WIDOK OD DOŁU

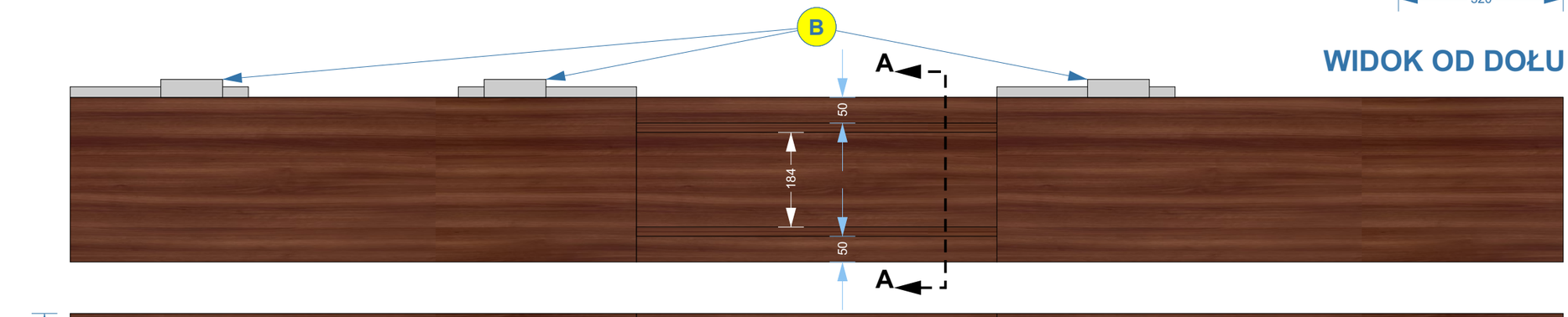

WIDOK OD GÓRY

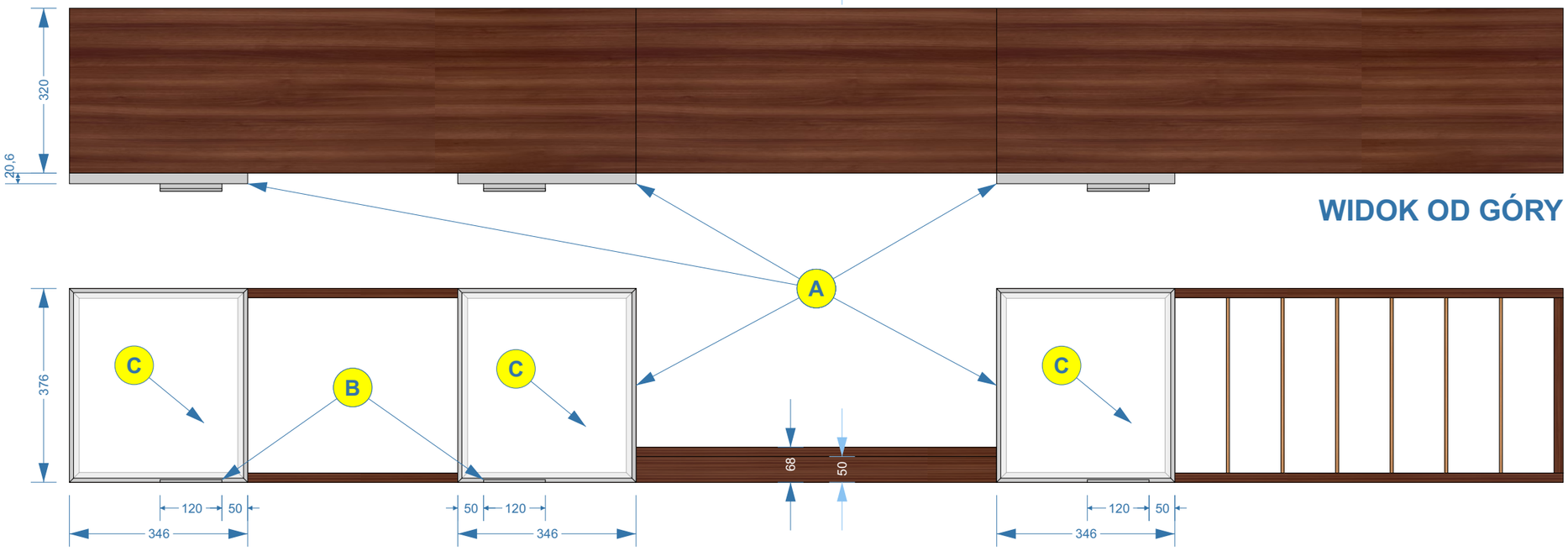

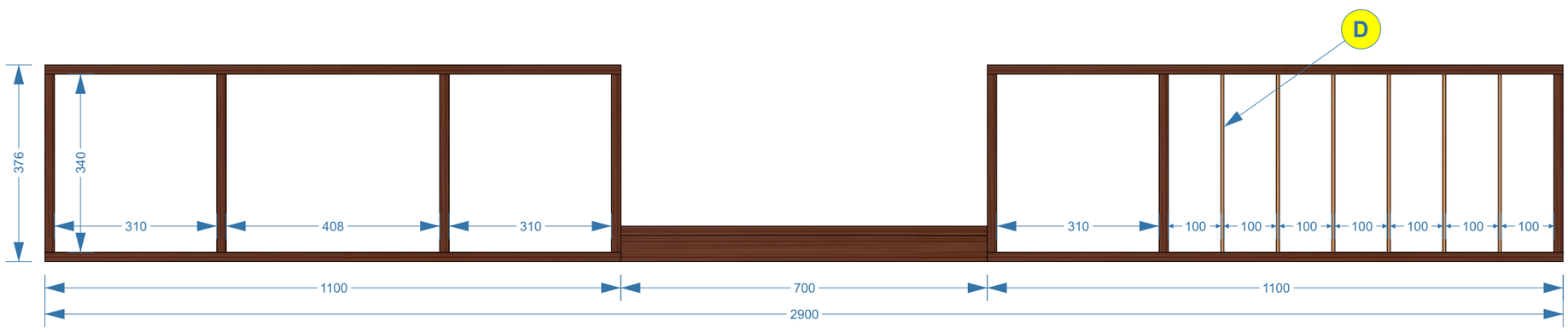

Numer załącznika:
3.34

Nazwa zadania:
Wykonanie, dostawa i montaż mebli biurowych

Pozycja w SOPZ:
30

Nazwa, nr mebla i nr pom.:

Zestaw szafek wiszących
Nr mebla: 43-13
Nr pomieszczenia: 43

Zamawiający:
WOJSKOWA AKADEMIA TECHNICZNA
WYDZIAŁ MECHANICZNY
ul. W. Urbanowicza 2 b.62
00-908 Warszawa

Autor projektu:
Mikołaj Sobierajski
mikolaj.sobierajski@wat.edu.pl
tel.: 261-839-870

Numer rysunku:
Opis Techniczny Przedmiotu Zamówienia
Rysunek Nr 34

Skala:

1:10

Wymiary:

wymiary podano w **milimetrach [mm]**

Wykonawca:

Zamawiający:

Numer załącznika:	Nazwa, nr mebla i nr pom.:	Autor projektu:	Wymiary:
3.35	**Szafa biurowa z nadstawką** Nr mebla: 41-01/02/03 Nr pomieszczenia: 41	Mikołaj Sobierajski mikolaj.sobierajski@wat.edu.pl tel.: 261-839-870	wymiary podano w **milimetrach [mm]**
Nazwa zadania: Wykonanie, dostawa i montaż mebli biurowych		**Numer rysunku:** Opis Techniczny Przedmiotu Zamówienia Rysunek Nr 35	**Wykonawca:**
Pozycja w SOPZ: **31**	**Zamawiający:** WOJSKOWA AKADEMIA TECHNICZNA WYDZIAŁ MECHANICZNY ul. W. Urbanowicza 2 b.62 00-908 Warszawa	**Skala:** 1:10	**Zamawiający:**

wszystkie płyty o grubości 18 mm
plecy szafy - płyta pilśniowa, biała od wewnątrz
kolorystyka wg. wzornika KRONOPOL
kolor płyty - Dąb Windsor D 9118 SE
łączenia płyt należy wykonać przy pomocy:
- kołków drewnianych
- śrub typu konfirmat z wgłębieniem imbusowym
- przyklejane zaślepki ozdobno-wykończeniowe do śrub w kolorze danej płyty
podparcie półek należy wykonać przy pomocy:
- metalowy wspornik; ocynk biały; Ø 4 mm; np.: REJS TD01.0203.01.062

A - aluminiowa, matowa nóżka okrągła; Ø = 50 mm; h = 100 mm; regulacja = +20 mm

B - uchwyt wykonany z aluminium (materiał - Al i ZnAl); kolorystyka środek czarny, boczki chromowo-aluminiowe; wys. = 30 mm; szer. = 20 mm, dł. = 168 mm; rozstaw otworów = 160 mm

UWAGA: Nadstawkę po ustawieniu należy skręcić z szafą za pomocą złącza śrubowego do płyt meblowych.

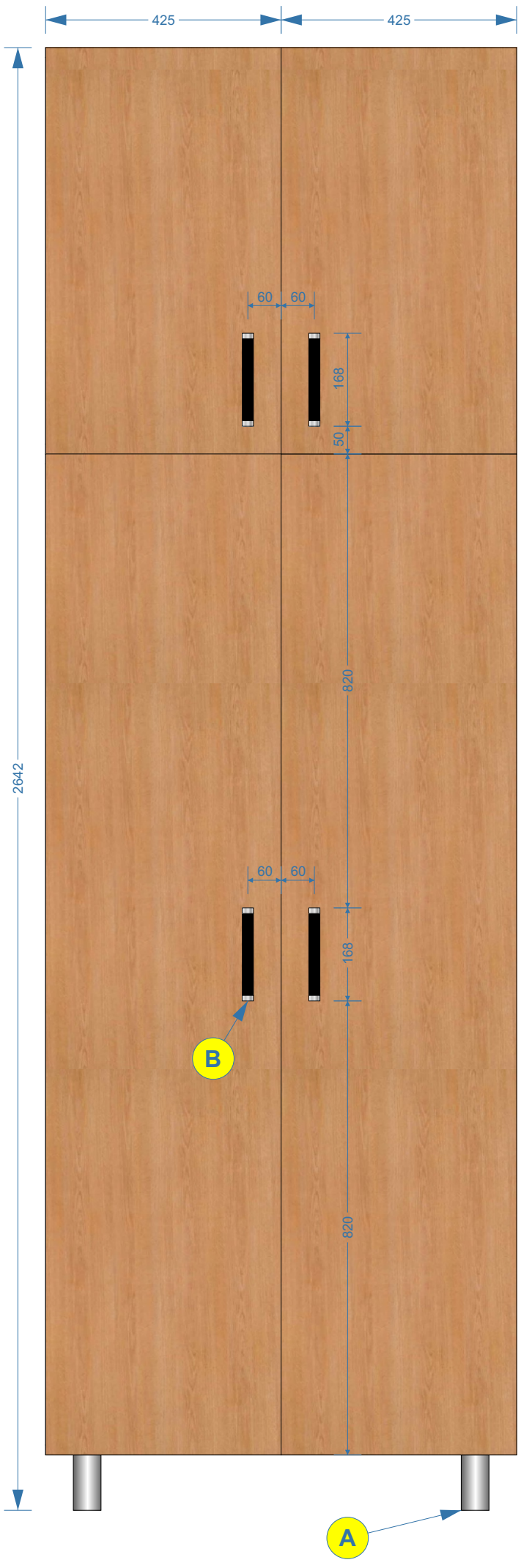

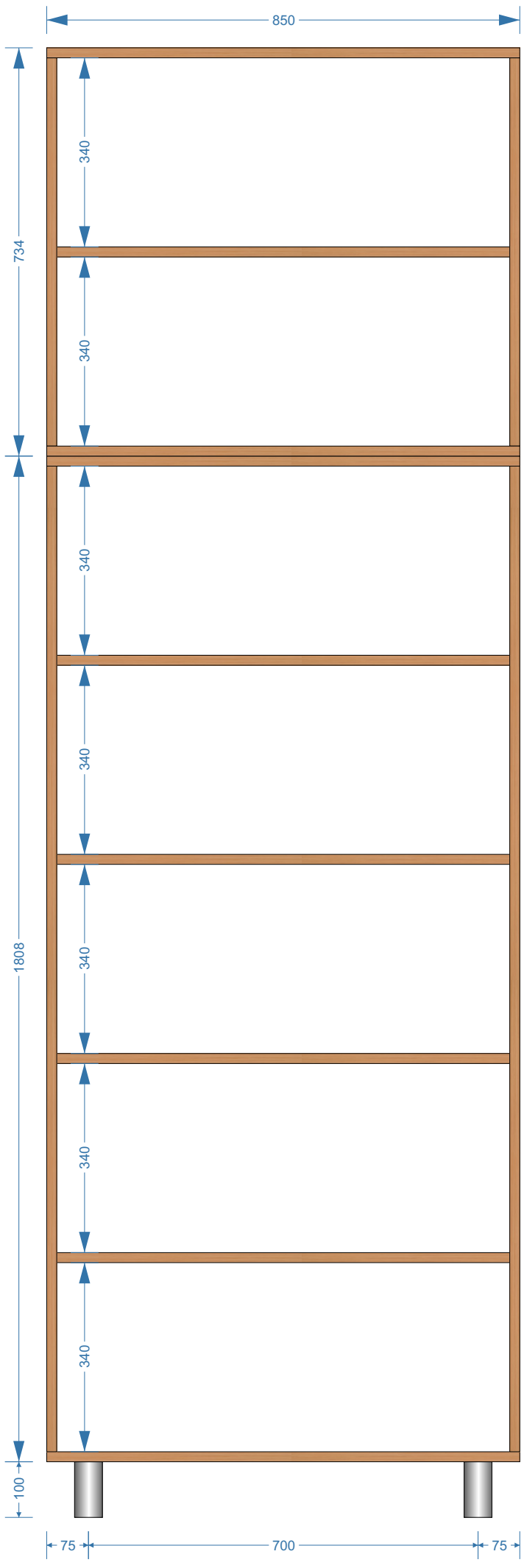

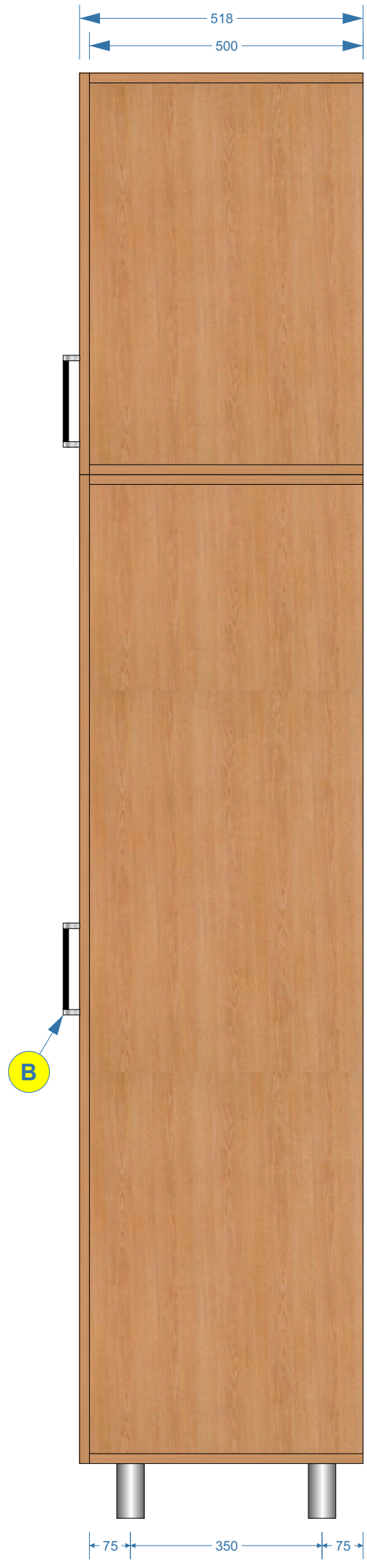

Numer załącznika:	Nazwa, nr mebla i nr pom.:	Autor projektu:	Wymiary:
3.36	**Komplet szaf biurowych z nadstawkami** Nr mebla: 41-01/02/03 Nr pomieszczenia: 41	Mikołaj Sobierajski mikolaj.sobierajski@wat.edu.pl tel.: 261-839-870	wymiary podano w **milimetrach [mm]**
Nazwa zadania: Wykonanie, dostawa i montaż mebli biurowych	**Zamawiający:** WOJSKOWA AKADEMIA TECHNICZNA WYDZIAŁ MECHANICZNY ul. W. Urbanowicza 2 b.62 00-908 Warszawa	**Numer rysunku:** Opis Techniczny Przedmiotu Zamówienia Rysunek Nr 36	**Wykonawca:**
Pozycja w SOPZ: wizualizacja ustawienia mebli z pozycji 31		**Skala:** 1:10	**Zamawiający:**

UWAGA: Szafy po ustawieniu i wypoziomowaniu należy skręcić ze sobą za pomocą złącza śrubowego do płyt meblowych.

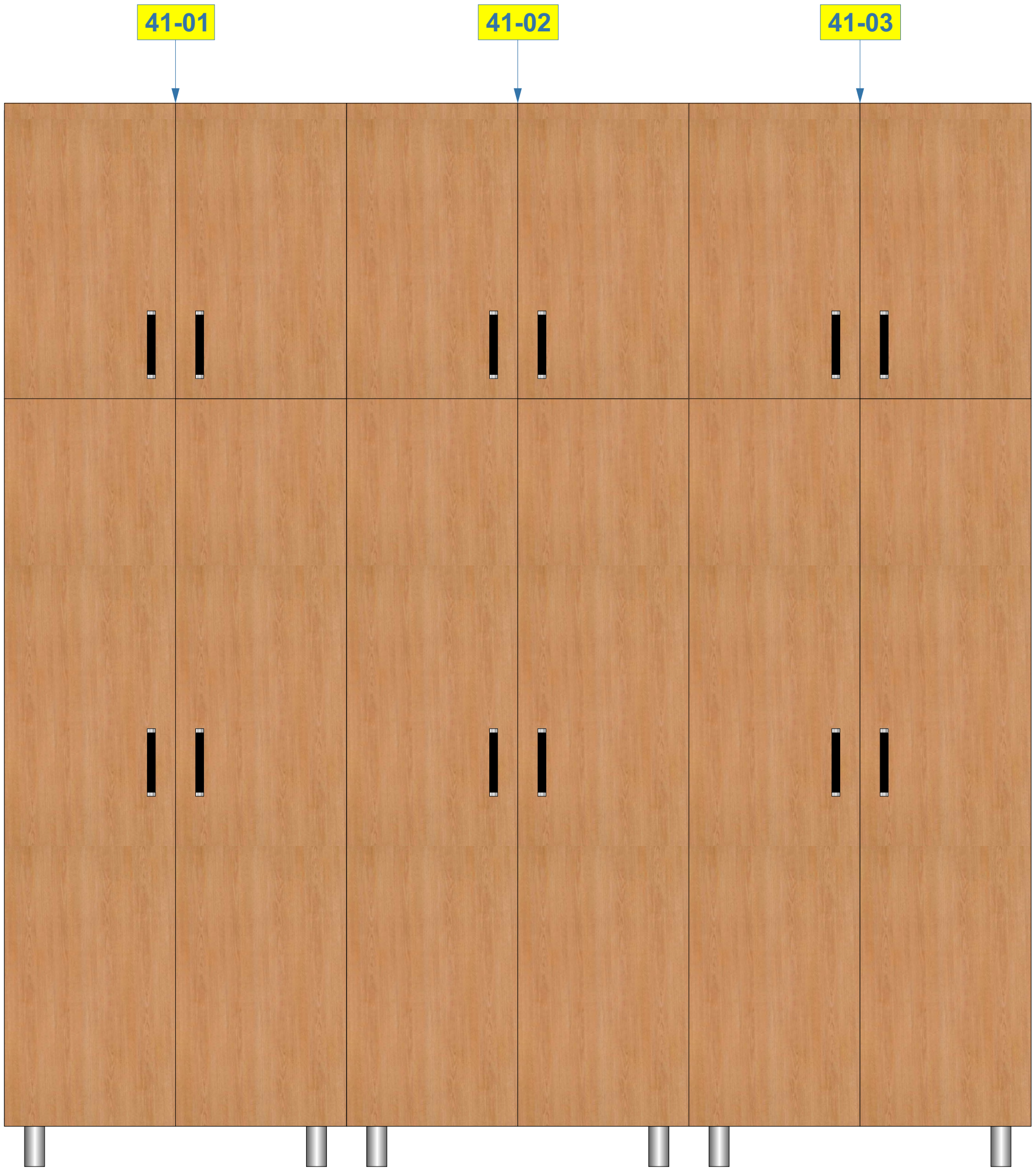

wszystkie płyty o grubości 18 mm
płyty o grubości 36 mm - na rysunku oznaczone „36mm"
plecy szafy - płyta pilśniowa, biała od wewnątrz
kolorystyka wg. wzornika KRONOPOL
kolor płyty - Dąb Windsor D 9118 SE
łączenia płyt należy wykonać przy pomocy:
- kołków drewnianych
- śrub typu konfirmat z wgłębieniem imbusowym
- przyklejane zaślepki ozdobno-wykończeniowe do śrub w kolorze danej płyty
podparcie półek należy wykonać przy pomocy:
- metalowy wspornik; ocynk biały; Ø 4 mm

A - metalowy drążek chromowany Ø = 25 mm

B - aluminiowa, matowa nóżka okrągła; Ø = 50 mm; h = 100 mm; regulacja = +20 mm

C - uchwyt wykonany z aluminium (materiał - Al i ZnAl); kolorystyka środek czarny, boczki chromowo-aluminiowe; wys. = 30 mm; szer. = 20 mm, dł. = 168 mm; rozstaw otworów = 160 mm

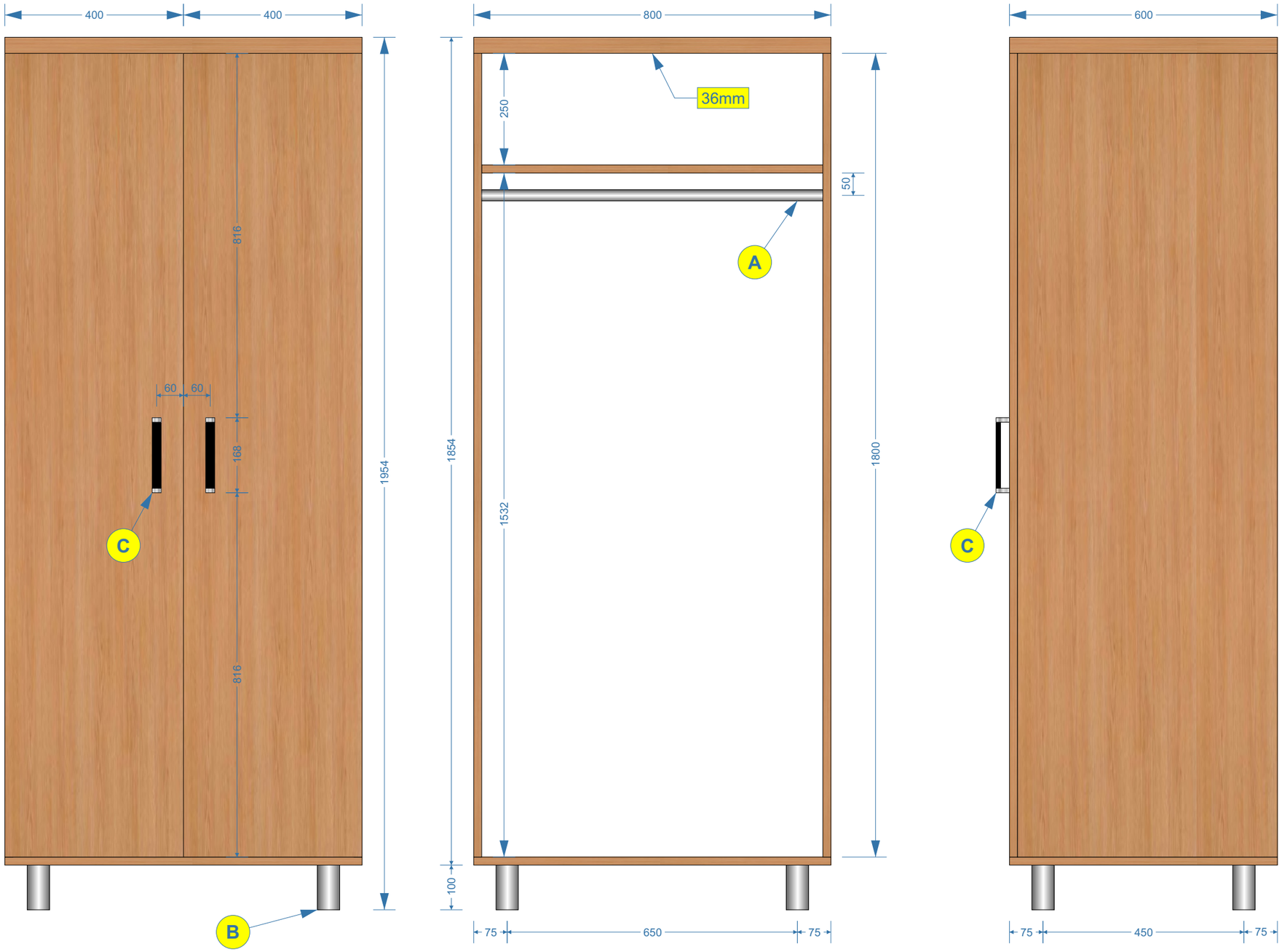

Numer załącznika:

3.37

Nazwa zadania:
Wykonanie, dostawa i montaż mebli biurowych

Pozycja w SOPZ:

32

Nazwa, nr mebla i nr pom.:

Szafa ubraniowa

Nr mebla: 41-04
Nr pomieszczenia: 41

Zamawiający:
WOJSKOWA AKADEMIA TECHNICZNA
WYDZIAŁ MECHANICZNY
ul. W. Urbanowicza 2 b.62
00-908 Warszawa

Autor projektu:
Mikołaj Sobierajski
mikolaj.sobierajski@wat.edu.pl
tel.: 261-839-870

Numer rysunku:
Opis Techniczny Przedmiotu Zamówienia
Rysunek Nr 37

Skala:

1:10

Wymiary:

wymiary podano w **milimetrach [mm]**

Wykonawca:

Zamawiający:

wszystkie płyty o grubości 18 mm
płyty o grubości 36 mm - na rysunku oznaczone „36mm"
plecy szafy - płyta pilśniowa, biała od wewnątrz
kolorystyka wg. wzornika KRONOPOL
kolor płyty - Dąb Windsor D 9118 SE
łączenia płyt należy wykonać przy pomocy:
- kołków drewnianych
- śrub typu konfirmat z wgłębieniem imbusowym
- przyklejane zaślepki ozdobno-wykończeniowe do śrub w kolorze danej płyty
podparcie półek należy wykonać przy pomocy:
- metalowy wspornik; ocynk biały; Ø 4 mm

A - aluminiowa, matowa nóżka okrągła; Ø = 50 mm; h = 100 mm; regulacja = +20 mm

B - uchwyt wykonany z aluminium (materiał - Al i ZnAl); kolorystyka środek czarny, boczki chromowo-aluminiowe; wys. = 30 mm; szer. = 20 mm, dł. = 168 mm; rozstaw otworów = 160 mm

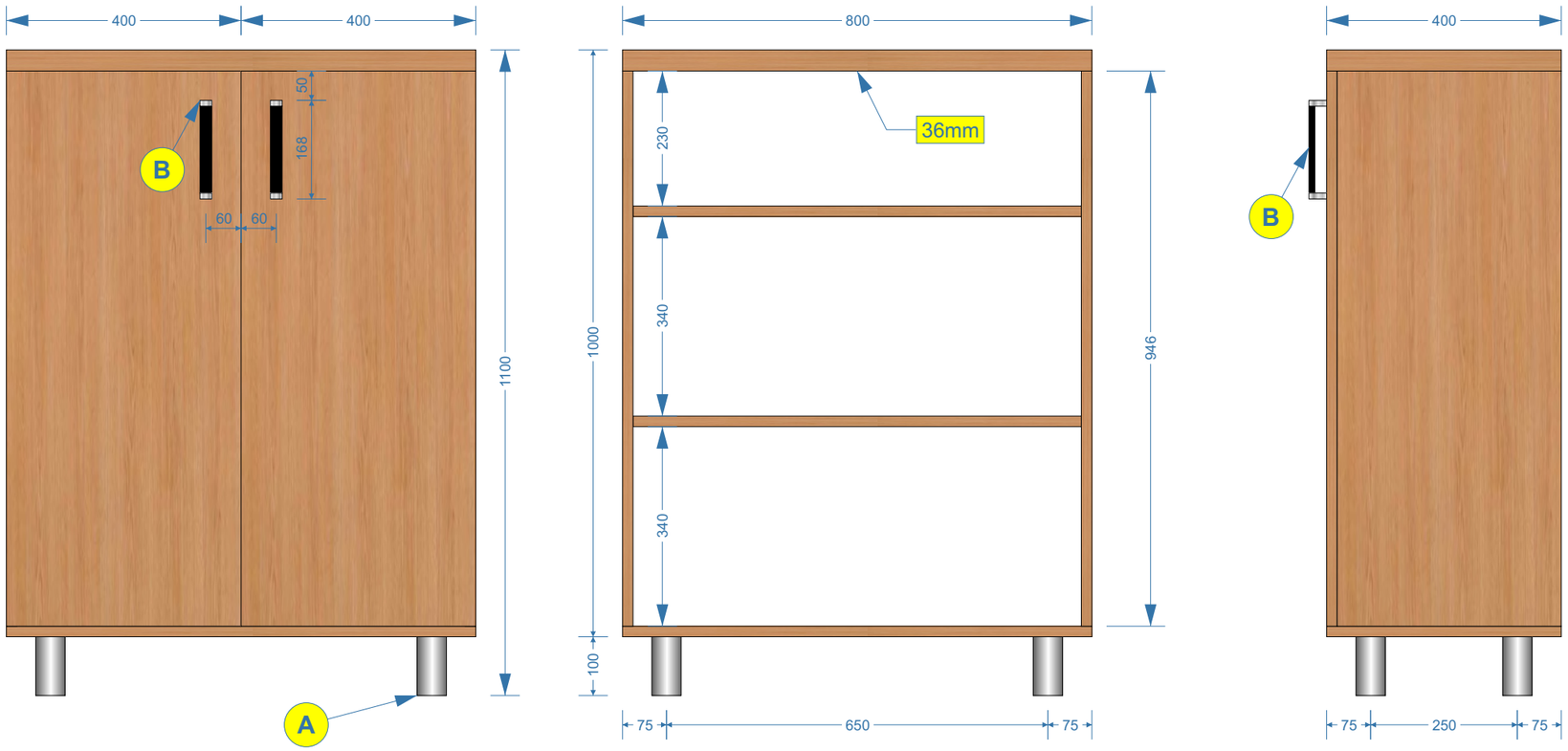

Numer załącznika:
3.38

Nazwa zadania:
Wykonanie, dostawa i montaż mebli biurowych

Pozycja w SOPZ:
33

Nazwa, nr mebla i nr pom.:

Szafka biurowa

Nr mebla: 41-05/06/08/09
Nr pomieszczenia: 41

Zamawiający:
WOJSKOWA AKADEMIA TECHNICZNA
WYDZIAŁ MECHANICZNY
ul. W. Urbanowicza 2 b.62
00-908 Warszawa

Autor projektu:
Mikołaj Sobierajski
mikolaj.sobierajski@wat.edu.pl
tel.: 261-839-870

Numer rysunku:
Opis Techniczny Przedmiotu Zamówienia
Rysunek Nr 38

Skala:

1:10

Wymiary:

wymiary podano w **milimetrach [mm]**

Wykonawca:

Zamawiający:

wszystkie płyty o grubości 18 mm
płyty o grubości 36 mm - na rysunku oznaczone „36mm”
plecy szafy - płyta pilśniowa, biała od wewnątrz
kolorystyka wg. wzornika KRONOPOL
kolor płyty - Dąb Windsor D 9118 SE
łączenia płyt należy wykonać przy pomocy:
- kołków drewnianych
- śrub typu konfirmat z wgłębieniem imbusowym
- przyklejane zaślepki ozdobno-wykończeniowe do śrub w kolorze danej płyty

A - aluminiowa, matowa nóżka okrągła; Ø = 50 mm; h = 100 mm; regulacja = +20 mm

B - uchwyt wykonany z aluminium (materiał - Al i ZnAl); kolorystyka środek czarny, boczki chromowo-aluminiowe; wys. = 30 mm; szer. = 20 mm, dł. = 168 mm; rozstaw otworów = 160 mm

C - prowadnica szuflady: metalowa; o pełnym wysuwie; teleskopowa budowa prowadnika; na łożyskach kulkowych; z mechanizmem samodociągu i cichego domyku; nośność 45 kg

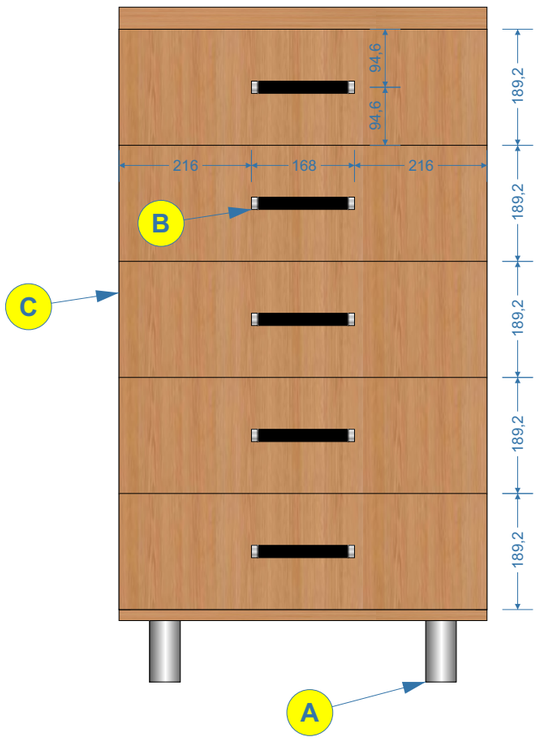

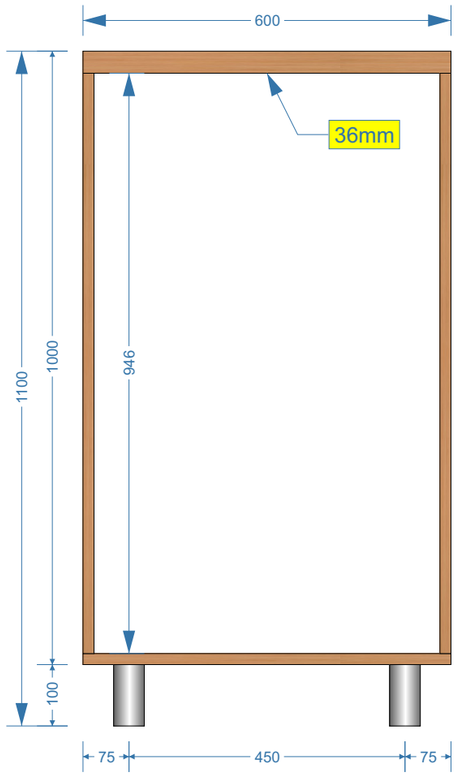

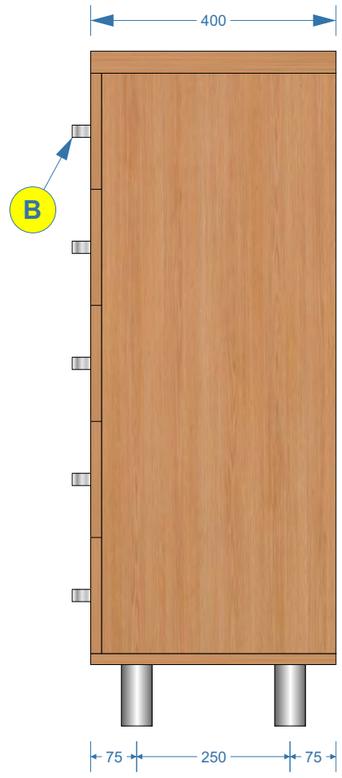

Numer załącznika:

3.39

Nazwa zadania:
Wykonanie, dostawa i montaż mebli biurowych

Pozycja w SOPZ:

34

Nazwa, nr mebla i nr pom.:

Szafka biurowa z szufladami
Nr mebla: 41-07
Nr pomieszczenia: 41

Zamawiający:
WOJSKOWA AKADEMIA TECHNICZNA
WYDZIAŁ MECHANICZNY
ul. W. Urbanowicza 2 b.62
00-908 Warszawa

Autor projektu:
Mikołaj Sobierajski
mikolaj.sobierajski@wat.edu.pl
tel.: 261-839-870

Numer rysunku:
Opis Techniczny Przedmiotu Zamówienia
Rysunek Nr 39

Skala:

1:10

Wymiary:

wymiary podano w **milimetrach [mm]**

Wykonawca:

Zamawiający:

UWAGA: Szafy po ustawieniu i wypoziomowaniu należy skręcić ze sobą za pomocą złącza śrubowego do płyt meblowych.

Numer załącznika: 3.40	**Autor projektu:** Mikołaj Sobierajski mikolaj.sobierajski@wat.edu.pl tel.: 261-839-870
Nazwa zadania: Wykonanie, dostawa i montaż mebli biurowych	**Numer rysunku:** Opis Techniczny Przedmiotu Zamówienia Rysunek Nr 40
Pozycja w SOPZ: wizualizacja ustawienia mebli z pozycji 32 ÷ 34	**Skala:** 1:10
Nazwa, nr mebla i nr pom.: **Wizualizacja ustawienia mebli** Nr mebla: 41-04 ÷ 41-09 Nr pomieszczenia: 41	**Wymiary:** wymiary podano w **milimetrach [mm]**
Zamawiający: WOJSKOWA AKADEMIA TECHNICZNA WYDZIAŁ MECHANICZNY ul. W. Urbanowicza 2 b.62 00-908 Warszawa	**Wykonawca:** **Zamawiający:**

blat stołu z płyty o grubości 36 mm
kolorystyka wg. wzornika KRONOPOL
jasny kolor płyty - Buk Mangfall jasny D9201 PR

A - noga meblowa ze stopką regulacji wysokości; materiał aluminium; kolorystyka aluminium/satyna; wys. = 710 mm; Ø = 60 mm; regulacja ~ 20 mm

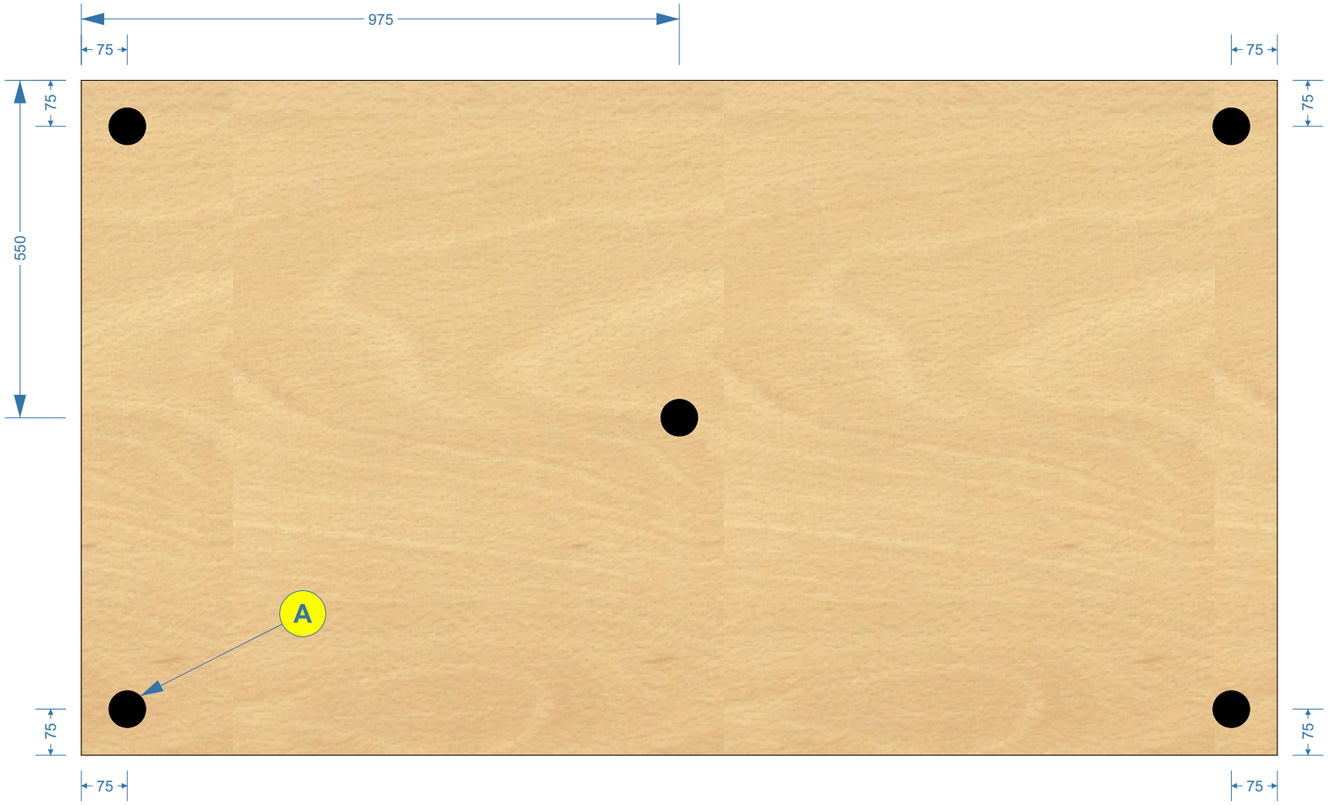

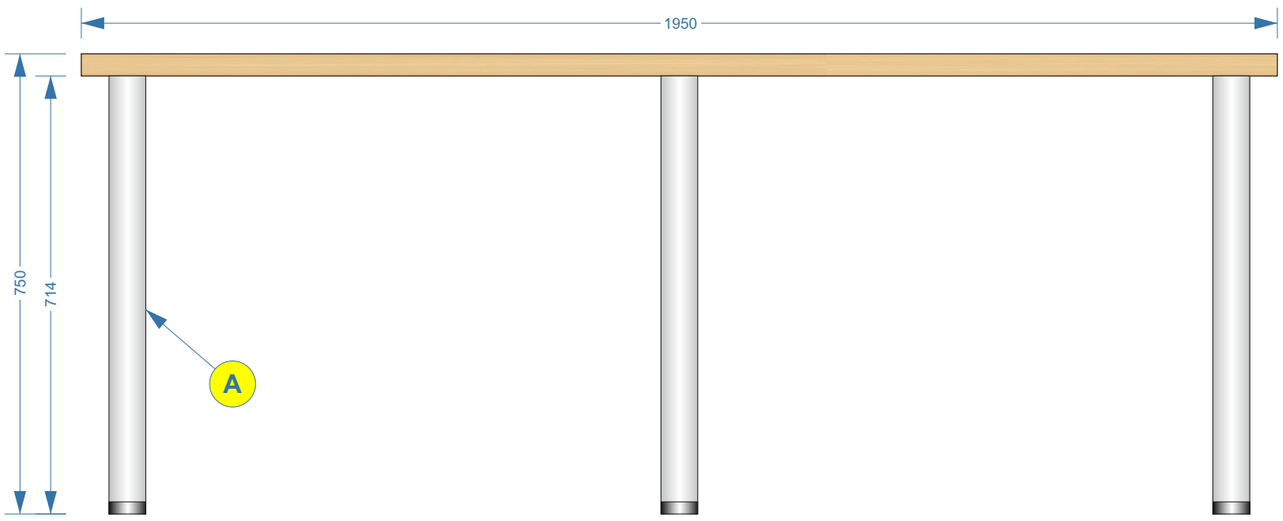

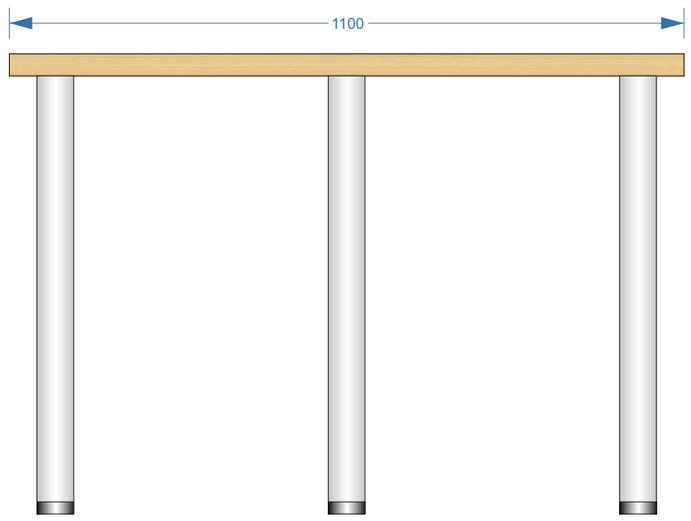

Numer załącznika:
3.41

Nazwa zadania:
Wykonanie, dostawa i montaż mebli biurowych

Pozycja w SOPZ:
35

Nazwa, nr mebla i nr pom.:

Stół

Nr mebla: 42-01
Nr pomieszczenia: 42

Zamawiający:
WOJSKOWA AKADEMIA TECHNICZNA
WYDZIAŁ MECHANICZNY
ul. W. Urbanowicza 2 b.62
00-908 Warszawa

Autor projektu:
Mikołaj Sobierajski
mikolaj.sobierajski@wat.edu.pl
tel.: 261-839-870

Numer rysunku:
Opis Techniczny Przedmiotu Zamówienia
Rysunek Nr 41

Skala:

1:10

Wymiary:

wymiary podano w **milimetrach [mm]**

Wykonawca:

Zamawiający:

Krzesło drewniane tapicerowane - wymagania:
- szerokość krzesła - 430 mm
- szerokość siedziska - 430 mm
- głębokość siedziska - 480 mm
- wysokość siedziska - 460 mm
- wysokość krzesła - 910 mm
- wymagany materiał konstrukcyjny krzesła - naturalne lite drewno bukowe
- wymagany materiał tapicerki - wysokiej jakości skóra ekologiczna odporna na zaplamienia pokryta podwójną warstwą polichlorku winylu
- wymagana jest tapicerka na krześle zgodnie z rysunkiem - całość oparcia (przód, tył, boki, górna krawędź) oraz całość siedziska (góra i krawędzie boczne)
- nogi krzesła bez żadnych szczebli poprzecznych
- przednie nogi proste
- tylne nogi wygięte po łuku razem z linią oparcia - do tyłu
- żadna z nóg nie może wystawać poza obrys siedziska, na lewą lub prawą stronę krzesła
- wymagane jest wyprofilowanie krzesła zgodne z rysunkiem: przednie nogi proste; tylne nogi wraz z oparciem wygięte w łagodny łuk
- kolorystyka: nogi krzesła - ciemny orzech; tapicerka ciemny brąz

Numer załącznika:
3.42

Nazwa zadania:
Wykonanie, dostawa i montaż mebli biurowych

Pozycja w SOPZ:
36

Nazwa, nr mebla i nr pom.:

Krzesło drewniane tapicerowane
Nr mebla: 42-02
Nr pomieszczenia: 42

Zamawiający:
WOJSKOWA AKADEMIA TECHNICZNA
WYDZIAŁ MECHANICZNY
ul. W. Urbanowicza 2 b.62
00-908 Warszawa

Osoba do kontaktu:
Mikołaj Sobierajski
mikolaj.sobierajski@wat.edu.pl
tel.: 261-839-870

Numer rysunku:
Opis Techniczny Przedmiotu Zamówienia
Rysunek Nr 42

Skala:

Wymiary:

wymiary podano w **milimetrach [mm]**

Wykonawca:

Zamawiający:

Stolik - wymagania:
- okrągły
- z okrągłą półką pod blatem
- materiał blatu i półki - szkło hartowane
- kolorystyka blatu - bezbarwna lub w odcieniach szarości/grafitu
- kolorystyka półki - bezbarwna, biała lub w odcieniach szarości/ grafitu
- trójnożny
- nogi stelażu wykonane z metalu - chromowane
- wysokość - 500 mm
- średnica blatu - 600 mm ÷ 650 mm
- ogólna stylistyka stolika została przedstawiona na rysunku poniżej

Fotel - wymagania:
- należy dostarczyć 4-ry sztuki
- okrągły z oparciem
- ze schowkiem pod zamykanym siedziskiem
- materiał tapiecerowania - taknina Suedine (Mikrofaza, Alova)
- kolor tapicerowania - Ecru
- podstawa - nóżki typu ślizgacz
- wysokość fotela - 780 mm
- wysokość siedziska - 380 mm
- szerokość/głębokość - 470 mm
- ogólna stylistyka fotela została przedstawiona na rysunku poniżej

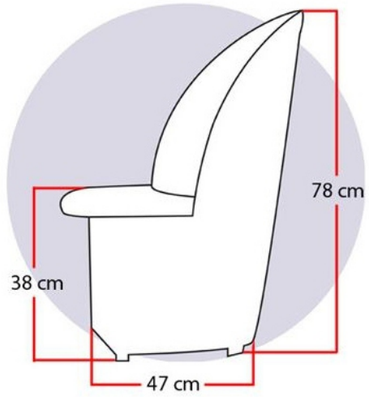

wysokość: 78 cm
wysokość siedziska: 38 cm
szerokość: 47 cm
głębokość: 60 cm
waga: 10 kg

materiał: tkanina Suedine
(Mikrofaza, Alova)
podstawa:
nóżki typu ślizgacz

Numer załącznika:
3.43

Nazwa zadania:
Wykonanie, dostawa i montaż mebli biurowych

Pozycja w SOPZ:
37

Nazwa, nr mebla i nr pom.:
Komplet - stolik + 4-ry fotele
Nr mebla: 37-01
Nr pomieszczenia: 37

Zamawiający:
WOJSKOWA AKADEMIA TECHNICZNA
WYDZIAŁ MECHANICZNY
ul. W. Urbanowicza 2 b.62
00-908 Warszawa

Osoba do kontaktu:
Mikołaj Sobierajski
mikolaj.sobierajski@wat.edu.pl
tel.: 261-839-870

Numer rysunku:
Opis Techniczny Przedmiotu Zamówienia
Rysunek Nr 43

Skala:

Wymiary:
wymiary podano w **milimetrach [mm]**

Wykonawca:

Zamawiający:

Fotel biurowy wymagania:
- wyprodukowany zgodnie z normami ISO9001
- wyposażony w podnośnik gazowy z certyfikatem jakości BIFMA
- oparcie i zagłówek wykonane z materiałowej siatki zapewniającej wentylację
- podstawa jezdna wykonana z wypolerowanego aluminium, pięcioramienna
- podłokietniki wykonane z miękkiego tworzywa z regulacją rozstawu szerokości i wysokości
- uniwersalne kółka do powierzchni twardych i miękkich
- siedzisko pokryte w pełni przewiewną tkaniną membranową, odporne na ścieranie
- zagłówek z regulacją wysokości i kąta pochylenia
- ergonomicznie wyprofilowane oparcie z funkcją regulacji podparcia odcinka lędźwiowego w dwóch płaszczyznach: wysokości i głębokości
- mechanizm odchylania SYNCHRON pozwalający blokować oparcie w jednej z czterech pozycji bądź swobodne bujanie
- wytrzymałość na obciążenie - minimum 130 kg
- dostarczony fotel powinien spełniać normy: PN-EN 1335-1:2004; PN-EN 1335-2:2009; PN-EN 1335-3:2009; PN-EN 1022:2007

WYMAGANE DANE TECHNICZNE:
- wysokość ogółem - 123 ÷ 132 cm
- szerokość oparcia - 48 cm
- wysokość oparcia - 57 cm
- regulacja na kręgi lędźwiowe - 3 cm
- rozstaw podłokietników - 45 ÷ 54 cm
- wysokość podłokietników (od siedziska) - 16 ÷ 23 cm
- głębokość siedziska - 50 cm
- szerokość siedziska - 51 cm
- wysokość siedziska - 48 ÷ 57 cm
- wysokość zagłówka od siedziska - 76 ÷ 79 cm

Numer załącznika:
3.44

Nazwa zadania:
Wykonanie, dostawa i montaż mebli biurowych

Pozycja w SOPZ:
40

Nazwa, nr mebla i nr pom.:
Fotel biurowy

Zamawiający:
WOJSKOWA AKADEMIA TECHNICZNA
WYDZIAŁ MECHANICZNY
ul. W. Urbanowicza 2 b.62
00-908 Warszawa

Osoba do kontaktu:
Michał Stankiewicz
michal.stankiewicz@wat.edu.pl
tel.: 261-839-654

Numer rysunku:
Opis Techniczny Przedmiotu Zamówienia
Rysunek Nr 44

Skala:

Wymiary:

wymiary podano w **milimetrach [cm]**

Wykonawca:

Zamawiający: